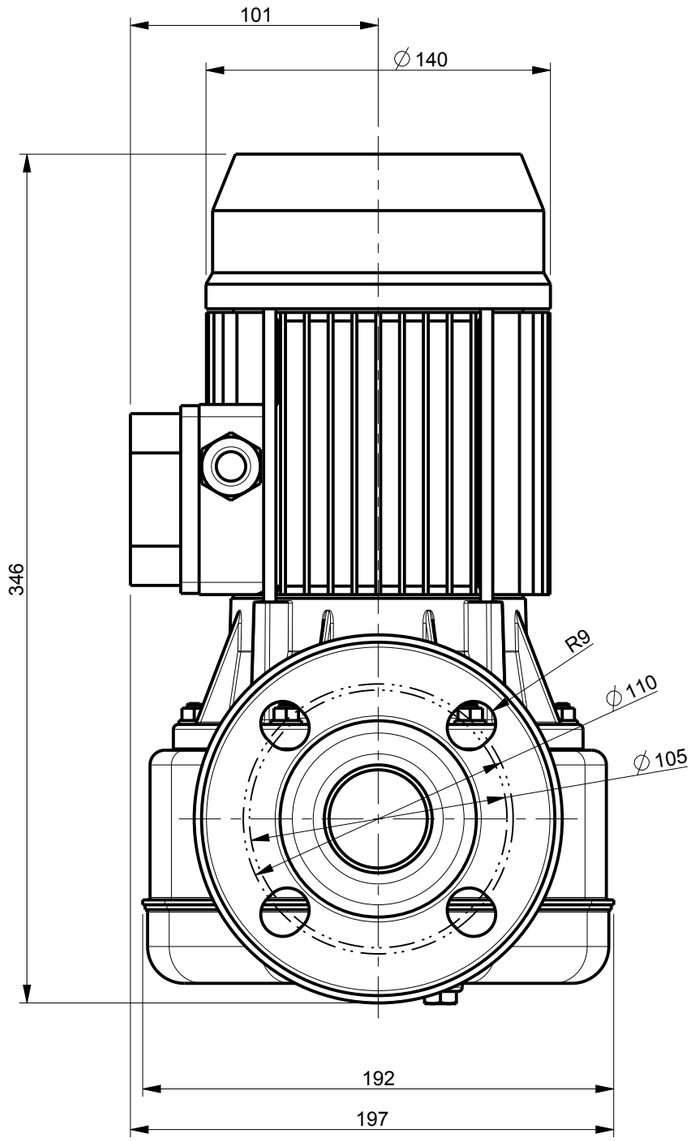

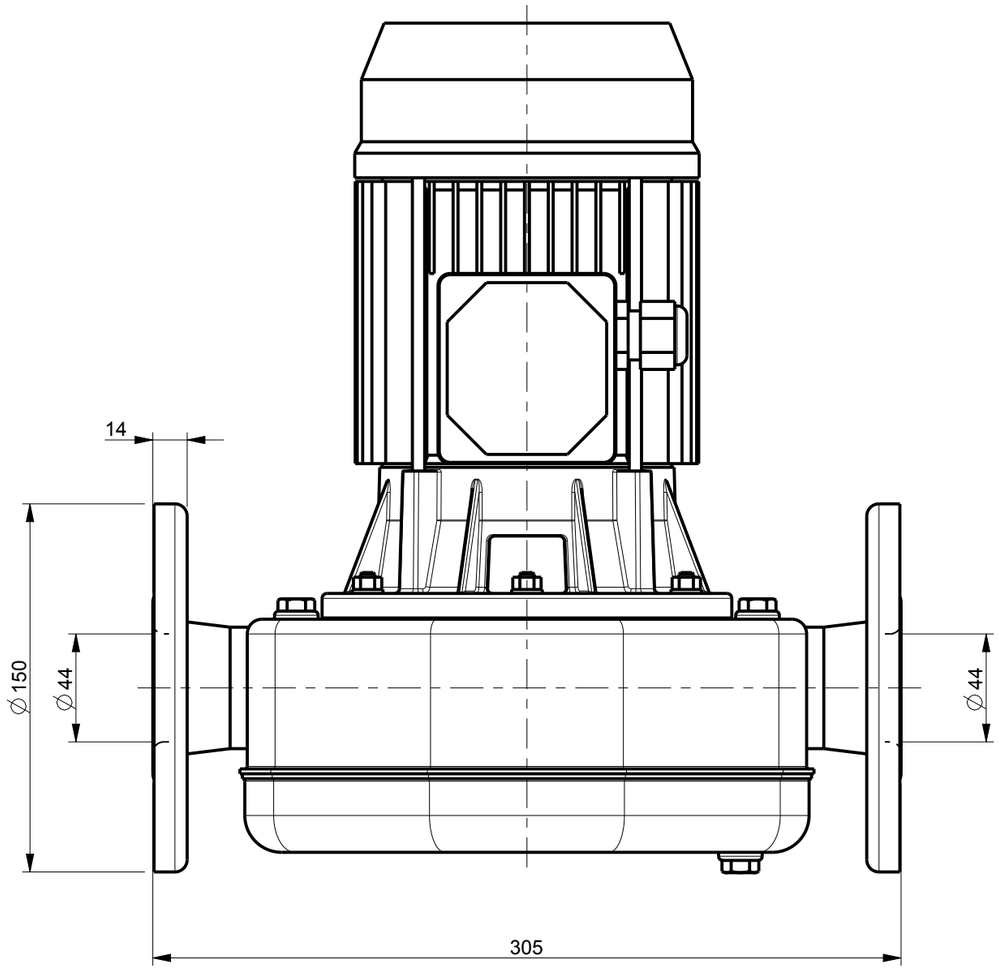

Pos.	Q.tà	N° Disegno	Codice Articolo	Denominazione	Materiale	U.M.	Q.tà Grezzo	Q.tà Finito
						kg		0

DESCRIZIONE

LPS 40/40 IE3

EBARA

REV.	DESCRIZIONE DELLA MODIFICA	N° MOD.	DIS.	CONTR.	R&D	PDM	DATA

DIS. ROSA | APPR.

CONT. | PDM

DATA 19.08.21 | SCALA 1:2.5

CODICE ARTICOLO

CAT. | N° DISEGNO | REV.

PROPRIETA' RISERVATA EBARA PUMPS EUROPE S.p.a. - A TERMINI DI LEGGE E' VIETATO RIPRODURRE O COMUNICARE A TERZI IL CONTENUTO DI QUESTO DISE