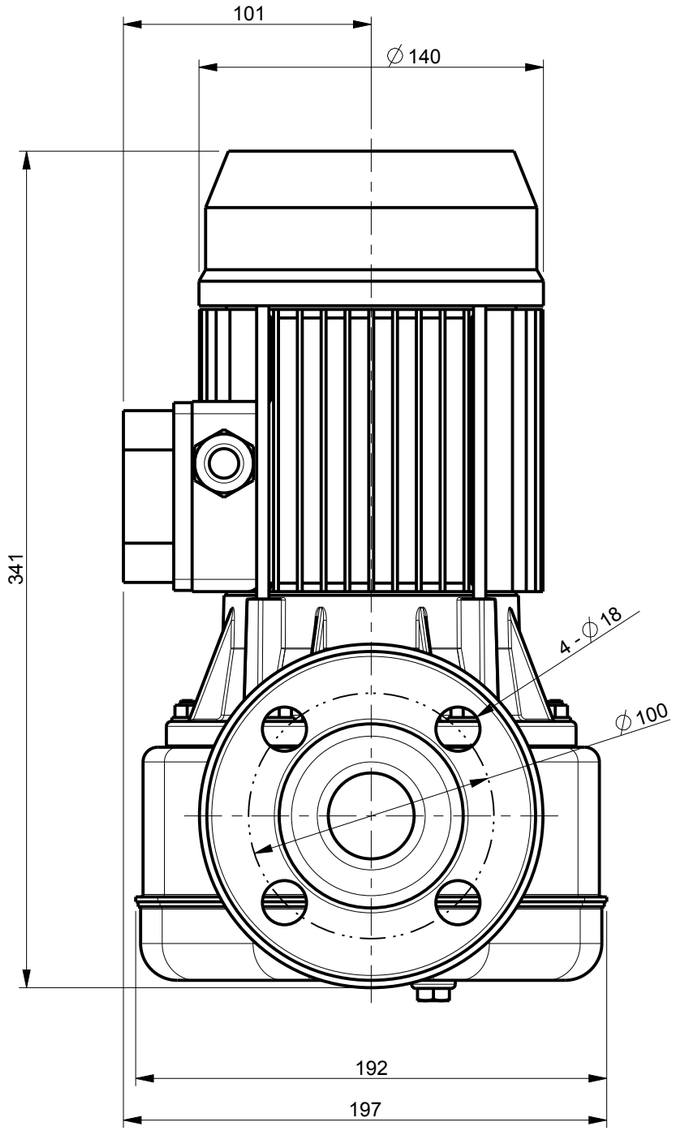

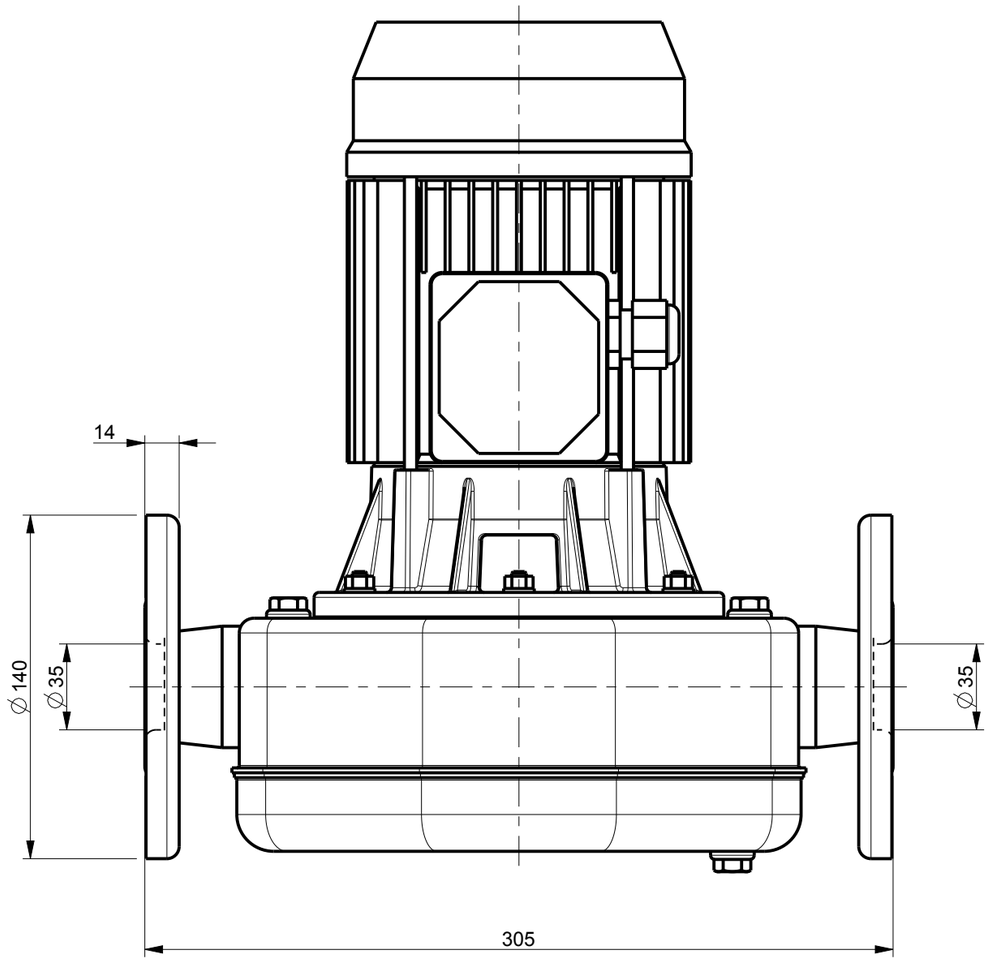

Pos.	Q.tà	N° Disegno	Codice Articolo	Denominazione	Materiale	U.M.	Q.tà Grezzo	Q.tà Finito
						kg		0

DESCRIZIONE

LPS 32/40 IE3

EBARA

DIS. ROSA	APPR.	CODICE ARTICOLO	
CONT.	PDM	CAT.	N° DISEGNO / REV.
DATA 19.08.21	SCALA 1:2.5		

REV.	DESCRIZIONE DELLA MODIFICA	N° MOD.	DIS.	CONTR.	R&D	PDM	DATA

PROPRIETA' RISERVATA EBARA PUMPS EUROPE S.p.a. - A TERMINI DI LEGGE E' VIETATO RIPRODURRE O COMUNICARE A TERZI IL CONTENUTO DI QUESTO DISE