SERVOPRESS S

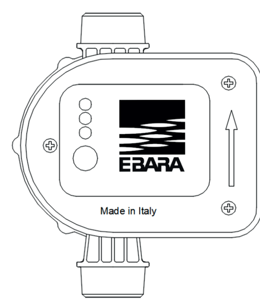

Made in Italy

1

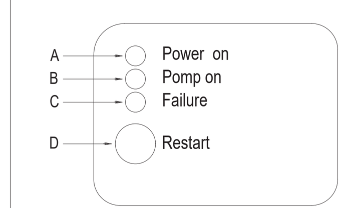

2

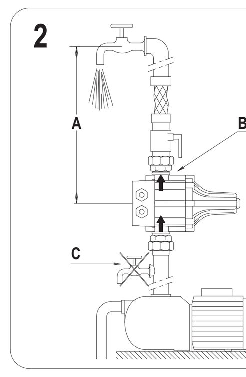

3

PRESSIONE DI RIPARTENZA (bar) *RESTART PRESSURE (bar)*	1,5	2,2
NUMERO DI PIANI *FLOORS NUMBER*	5	7
ALTEZZA EDIFICIO (m) *BUILDING HEIGHT (m)*	15	22
PRESSIONE MIN / MAX POMPA (bar) *MIN / MAX PUMP PRESSURE (bar)*	3 / 12	3,5 / 12

4 A **B** **C**

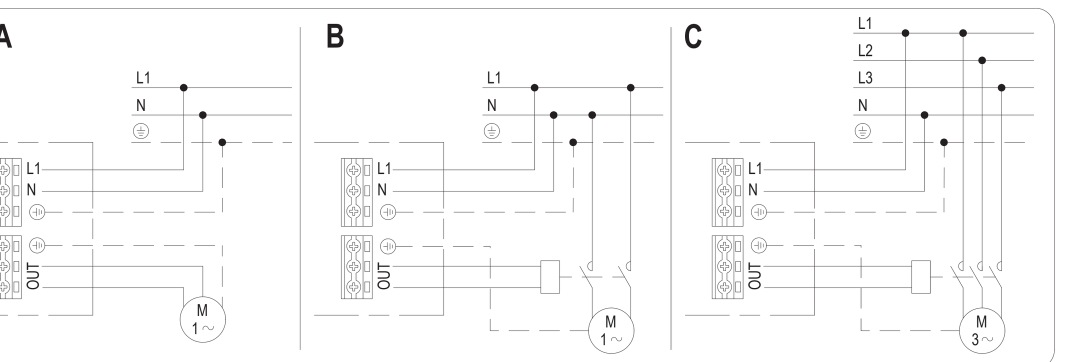

5

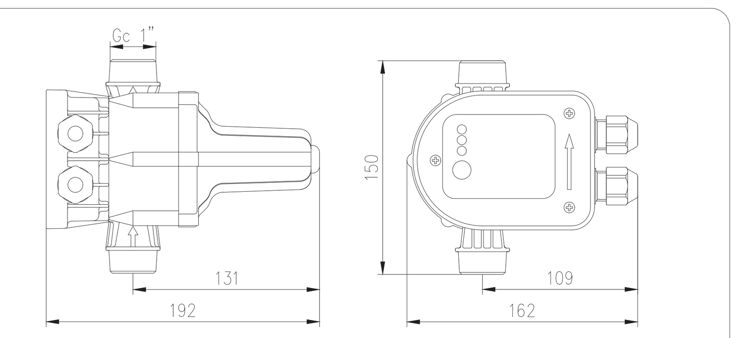

IT ISTRUZIONI DI INSTALLAZIONE E FUNZIONAMENTO

INFORMAZIONI GENERALI

Prima di installare l'apparecchio leggere attentamente le istruzioni. L'esecutore del montaggio e l'utilizzatore finale devono rispettarle scrupolosamente, anche in conformità alle locali regolamentazioni, norme e leggi in materia. L'apparecchio è costruito in conformità alle vigenti leggi comunitarie e la Ditta Costruttrice declina ogni responsabilità in caso di danni causati da un uso improprio o in condizioni diverse da quelle indicate in targa e nelle presenti istruzioni.

I simboli e le indicazioni di pericolo riportati di seguito sono presenti in questo manuale.

AVVERTIMENTO
Se queste istruzioni non sono osservate, possono verificarsi shock elettrici con conseguenti rischi di gravi lesioni personali o morte.

Questo simbolo indica che un'azione deve essere intrapresa.

Se queste indicazioni non vengono rispettate possono causare malfunzionamenti o danni all'apparecchio.

Suggerimenti e consigli che facilitano il lavoro.

INTRODUZIONE DEL PRODOTTO

L'apparecchio è un dispositivo automatico di controllo per pompe asservite ad impianti idraulici.

APPLICAZIONI

L'apparecchio trova applicazione nei tipici sistemi di approvvigionamento idrico e sistemi di acqua piovana in abitazioni, condomini, giardinaggio, agricoltura e industria.

CARATTERISTICHE TECNICHE

Tensione di alimentazione	115/230 Vac
Variazioni di tensione accettabili	+/- 10%
Frequenza	50-60 Hz
Corrente massima	8 A
Potenza massima	0,55 kW (0,75 HP) 1,1 kW (1,5 HP)
Pressione massima di esercizio	10 bar (1 MPa)
Temperatura massima di esercizio	60°C
Dispositivo	1C
Indice di protezione	IP 65
Dimensioni	Fig. 5

LIQUIDI POMPATI

Il prodotto è adatto per acque pulite, non aggressive e liquidi non esplosivi senza particelle solide o fibre che possono attaccare il prodotto meccanicamente o chimicamente.

In presenza di liquidi aggressivi su richiesta può essere fornito con valvola di flusso in acciaio inox in sostituzione della valvola di serie in ottone.

Per l'utilizzo con idrocarburi su richiesta può essere fornito con componenti in gomma in NBR in sostituzione ai componenti di serie in EPDM.

PANNELLO DI CONTROLLO

Power on	La luce verde accesa indica che l'apparecchio è in tensione (fig.1/a).
Pump on	La luce gialla accesa indica che la pompa è in marcia (fig.1/b).
Failure	La luce rossa accesa indica la presenza di un'anomalia (fig.1/c).
Restart	Pulsante di reset da premere in caso di anomalia (fig.1/d).

INSTALLAZIONE - POSIZIONAMENTO

Installare l'apparecchio in modo che l'ispezione, la manutenzione e l'assistenza possano essere eseguite facilmente.
Installare l'apparecchio in un ambiente ben ventilato in una posizione che garantisca il raffreddamento della pompa.
L'apparecchio può essere installato all'interno o all'aperto purché protetto dall'esposizione a luce diretta del sole, pioggia e neve.

INSTALLAZIONE - MONTAGGIO

L'apparecchio può essere montato direttamente sulla pompa o tra questa ed il primo utilizzo (fig.2).
Rispettare l'altezza massima indicata tra l'apparecchio e l'utilizzo più alto (fig.2/a – fig.3).
Installare tassativamente l'apparecchio con le frecce del flusso rivolte verso l'alto e in posizione tale che il pannello di controllo sia visibile e facilmente accessibile (fig.2/b).
Nessun utilizzo deve essere installato tra la pompa e l'apparecchio (fig.2/c).

E' consigliabile applicare una valvola a sfera ed un manometro all'uscita dell'apparecchio per collaudare il funzionamento della pompa e dell'apparecchio escludendo l'impianto mediante la valvola, e verificare l'effettiva prevalenza della pompa con il manometro.

Se la pompa è posizionata sopra battente prevedere sempre una valvola di non ritorno all'ingresso del tubo di aspirazione.

INSTALLAZIONE – VALORE DI RIPARTENZA / ALTEZZA IMPIANTO

La pressione massima generata dalla pompa deve essere di norma almeno 1 bar superiore alla pressione di ripartenza dell'apparecchio.
In particolare, l'effettiva pressione della pompa e l'altezza della colonna d'acqua dell'impianto che grava sull'apparecchio devono essere verificate in relazione alla pressione di ripartenza del medesimo (fig.3).
La pompa va in blocco se la pressione generata dalla stessa non raggiunge i valori indicati in tabella.
La pompa si avvia, ma non riparte se l'altezza della colonna d'acqua supera le quote indicate.

Il valore di ripartenza è indicato sul lato o sulla parte posteriore dell'apparecchio.

COLLEGAMENTI ELETTRICI

AVVERTIMENTO
Shock elettrico – Rischio di morte o gravi lesioni personali.
Spegnere l'alimentazione prima di iniziare a lavorare sull'apparecchio.
Accertarsi che l'alimentazione non possa essere ripristinata accidentalmente.

AVVERTIMENTO
Shock elettrico – Rischio di morte o gravi lesioni personali.
Collegare l'apparecchio all'impianto di terra e proteggerlo da contatti indiretti in conformità con i regolamenti locali.
I cavi di alimentazione senza spina devono essere collegati ad un interruttore di alimentazione collegato alla rete fissa secondo le regole di cablaggio locali.
L'impianto deve essere dotato di dispositivo a corrente residua (RCD) con corrente di intervento inferiore a 30 mA.
L'apparecchio deve essere collegato a un interruttore di rete esterno con una distanza tra i contatti di almeno 3 mm in tutti i poli.

I collegamenti elettrici devono essere eseguiti da personale qualificato e in conformità alle leggi vigenti.

L'apparecchio può essere alimentato da un generatore o da altra fornitura di energia alternativa a condizione che i requisiti per l'alimentazione siano soddisfatti.

Collegare l'apparecchio ad una presa di corrente utilizzando il cavo e la spina in dotazione.
Collegare i prodotti senza cavo montato e spina secondo le seguenti istruzioni:
1. Rimuovere il coperchio dalla parte anteriore dell'apparecchio.
2. Effettuare il collegamento elettrico secondo lo schema elettrico (fig. 4).
3. Fissare il coperchio con tutte le viti e assicurarsi di serrare bene le ghiere pressacavo per mantenere la classe di protezione IP65.

Le pompe con potenza superiore a quella indicata al paragrafo "Caratteristiche Tecniche" di questo manuale possono essere collegate all'apparecchio mediante un teleruttore (fig.4/b) così come le pompe trifase (fig.4/c).

AVVIAMENTO

L'apparecchio avvia e arresta automaticamente la pompa in base alla richiesta d'acqua.
1. Assicurarsi che la pompa sia adescata.
2. Aprire un rubinetto.
3. Dare tensione, l'apparecchio avvia la pompa e la mantiene in funzione, i led verde e giallo sono accesi.
4. Chiudere il rubinetto, dopo alcuni secondi l'apparecchio arresta la pompa e il led giallo si spegne.
Il sistema è ora pronto per il funzionamento.

Se con il rubinetto aperto l'apparecchio arresta la pompa ed il led rosso si accende è necessario verificare il corretto adescamento della pompa.
Per ripristinare il sistema tenere premuto il pulsante restart finché il led rosso si spegne e l'acqua non esce dal rubinetto.

In caso di temporanea interruzione dell'energia elettrica, l'apparecchio si riarma automaticamente al ritorno della stessa.

PROTEZIONE DAL GELO

Se l'apparecchio è esposto al gelo durante periodi di inattività, l'apparecchio e l'impianto devono essere scaricati.
1. Togliere tensione all'apparecchio.
2. Interrompere l'alimentazione idrica all'impianto e scaricare la pressione aprendo un utilizzo.
3. Svuotare l'impianto nel punto più basso. Assicurarsi che l'apparecchio e la pompa vengano scaricati separatamente.

ANOMALIE DI FUNZIONAMENTO

AVVERTIMENTO
Shock elettrico – Rischio di morte o gravi lesioni personali.
Spegnere l'alimentazione prima di iniziare a lavorare sull'apparecchio.
Accertarsi che l'alimentazione non possa essere ripristinata accidentalmente.

Anomalie	Principali cause
La pompa non si avvia	• Controllare i collegamenti elettrici (fig.4) • Controllare la pompa.
La pompa si avvia ma non riparte	• Aprire il rubinetto per scaricare la pressione. • Eccessiva altezza della colonna d'acqua (fig.2/a-3).
La pompa funziona a intermittenza	• Perdita sull'impianto inferiore al flusso minimo. (Circa 1 lt/min)
La pompa non si ferma	• Chiudere tutte le utenze. • Perdita sull'impianto superiore al flusso minimo. (Circa 1 lt/min)
L'apparecchio va in blocco	• Mancanza d'acqua/difficoltà di aspirazione della pompa. • Prevalenza reale della pompa insufficiente. (fig.3).

SMALTIMENTO DEL PRODOTTO

Questo prodotto o parti di esso devono essere smaltiti nel rispetto dell'ambiente.
Utilizzare il servizio di raccolta rifiuti autorizzato oppure contattare il Costruttore o il rivenditore locale.
Il simbolo del bidone della spazzatura barrato indica che il prodotto deve essere smaltito separatamente dai rifiuti domestici. Un prodotto a fine vita contrassegnato da questo simbolo deve essere smaltito presso un punto di raccolta autorizzato delle autorità locali. La raccolta differenziata e il riciclaggio contribuiscono a proteggere l'ambiente.

IT: DICHIARAZIONE DI CONFORMITÀ UE

Noi, EBARA PUMPS Europe S.p.A con sede in Via Campo Sportivo, 30 38023 Cles (TN) ITALY, dichiariamo sotto nostra esclusiva responsabilità che il prodotto SERVOPRESS S al quale si riferisce questa dichiarazione sono conformi alle direttive del Consiglio Europeo riguardanti il riavvicinamento delle legislazioni degli Stati membri UE: Low Voltage Directive (2014/35/EU). Standard used: EN 60730-1:2016, EN 60730-2:2016. EMC: 2014/30/EU. Standard used: EN 60730-1:2016. RoHS Directives (2011/65/EU and 2015/863/EU). Standard used: EN IEC 3000:2018.
Questa dichiarazione di conformità UE è valida solo se pubblicata come parte delle istruzioni di installazione e funzionamento del Costruttore. Gambellara 01 Luglio 2023
Persona autorizzata a compilare documentazione tecnica e abilitata a firmare la dichiarazione UE di conformità.

EN OPERATING AND FUNCTIONING INSTRUCTIONS

GENERAL INFORMATION

Before installing the device, read carefully the instructions.
Installer and final user must scrupolously observe the laws and standards, also in compliance with relative local regulations. The device is assembled in compliance with existing community laws and the Manufacturer declines any liability in case of damage caused by incorrect use or use in conditions differing from those indicated on the nameplate and in these instructions.

Symbols and danger indications as listed below are present in this instruction manual.

WARNING
If these instructions are not observed, electric shocks responsible for serious personal injuries or death may occur.

This symbol means that an action must be taken.

If these indications will not be followed damages or failure of the device may occur.

Suggestions and tips recommended to facilitate the work.

PRODUCT INTRODUCTION

The device is an automatic pump controller designed for hydraulic systems.

APPLICATIONS

The device finds its application in typical water supply systems and in rain water systems in residential, buildings, gardening, agricolture and industry.

TECHNICAL DATA

Voltage	115/230 Vac
Acceptable voltage fluctuation	+/- 10%
Frequency	50-60 Hz
Maximun current	8 A
Maximum power	0,55 kW (0,75 HP) 1,1 kW (1,5 HP)
Maximum running pressure	10 bar (1 MPa)
Maximum running temperature	60°C
Device	1C
Protection degree	IP 65
Dimensions	Fig. 5

PUMPED LIQUIDS

The product is suitable for clean water, not aggressive and not explosive liquids, without solid parcels or fiber potentially able to affect mechanically or chemically the device.

In the presence of aggressive liquids the product may be provided, on request, with flow valve in AISI 306 instead of the standard flow valve in brass.

When used with hydrocarbon the product may be provided, on request, with rubber components in NBR instead of the standard components in EPDM.

CONTROL PANEL

Power on	The green light lit up indicates that the device is energized (fig.1/a).
Pump on	The yellow light lit up indicates that the pump is running (fig.1/b).
Failure	The red light lit up indicates the presence of an anomaly (fig.1/c).
Restart	Reset button to push in case of anomaly (fig.1/d).

INSTALLATION - PLACEMENT

Install the device in order to make easier the inspection, the maintenance and the assistance.
Install the device in an airy place able to guarantee the pump cooling.
The device may be installed internally or esternally as long as is protected from direct sunlight, rain and snow.

INSTALLATION - ASSEMBLING

The device may be installed directly on the pump or between the pump and the first tap (fig.2).
Respect the maximum height indicated between the device and the highest tap (fig.2/a – fig.3).
Install the device strictly with the flow arrows directed upwards and in position that make easier control panel visibility and accessibility (fig.2/b).
None of the users can be installed between the pump and the device(fig.2/c).

It is recommended to apply a relief valve and a pressure gauge at the exit of the device in order to test the pump and the device functioning, excluding the hydraulic system trough the valve and verify the effective pump prevalence due to the manometer.

If the pump is placed above the head always provide at the entrance of the suction line a non return valve.

INSTALLATION – RESTART VALUE / PLANT HEIGHT

The maximum pressure generated by the pump must be at less 1 bar above the restart pressure of the device. In particular, the pump effective pressure and the height of the water column of the system that weighs on the device must be checked in relation to the start-up pressure of the device itself. (fig.3).
The pump stops if the pressure generated by the same fails to reach the values indicated in the schedule.
The pump starts without restarting if the height of the water column exceeds the values indicated in the schedule.

Restart pressure value is indicated on the side or on the backside of the device.

ELECTRICAL WIRING

WARNING
Electrical shock – Risk of death or serious personal injuries.
Turn off the power before starting to work on the device.
Check that the power supply cannot be restored accidentally.

WARNING
Electrical shock – Risk of death or serious personal injuries
Connect the wires to the protective conductor of the earthing system and protect it from indirect conctacts in compliance with relative local regulation.
Power cables without plug must be connected to a switch in compliance with relative local regulation.
The system must be equipped with a residual current device (RCD) with a trip current lower than 30 mA.
The device must be connected to a external network switch with a distance of at least 3 mm at all poles.

Electrical wiring must be performed by qualified personnel in compliance with relative local regulation.

The device may be powered by a generator or by an alternative energy supply provided that power supply requirements have been satisfied.

Connect the device to a power source through the cable and the plug supplied.
Connect the products without the supplied cable following the instructions as listed below:
1. Remove the cover from forward part of the device.
2. Carry out the electical wiring according to the electrical diagram (fig. 4/a).
3. Fix the cover with all the screws and ensure to close well the cable gland rings to mantain the protection class IP65.

Pumps with power of more than the indicated one in paragraph '' Technical Characteristics'' of this manual can be connected through a contactor (fig.4/b) as well as three-phase pumps (fig.4/c).

START UP

The device starts and stops automatically the pump according to the water request.
1. Check if the pump is correctly primed.
2. Open a tap.
3. Give voltage, the device starts the pump and keeps it running, green and yellow lights are on.
4. Close the tap, after few seconds the device stops the pump and the yellow light turns off. The system is now ready to work.

If with the tap open the device stops the pump and the red light turns on is necessary to check the correct priming of the pump.
To reset the system keep pushed the restart button until the red light turns off and the water flows from the tap.

In case of temporary power outage, the device rearms automatically when power returns.

FROST PROTECTION

If the device is exposed to frost during idle periods, the device and the system must be discharged.
1. Remove voltage to the device.
2. Interrupt the system water supply and discharge the pressure opening a tap.
3. Empty the system at the lowest point. Check that the device and the pump be discharged separately.

OPERATING ANOMALIES

WARNING
Electrical shock – Risk of death or serious personal injuries.
Turn off the power before starting to work on the device.
Check that the power supply cannot be restored accidentally.

Anomalies	Main causes
The pump fails to start	• Check the electrical wiring (fig.4). • Check the pump.
The pump starts but fails to restart	• Open the tap to discharge the pressure. • Excessive height of the water column (fig.2/a-3).
The pump works intermittenly	• Loss on the system higher than the minum flow (Around 1 lt/min)
The pump does not stop	• Close all the utilities. • Loss on the system higher than the minum flow (Around 1 lt/min)
The device stop	• Water shortage/difficulty of suction of the pump • Actual pump head insufficient (fig.3).

DISPOSAL OF THIS PRODUCT

This product or parts of it must be disposed iin respect to the environment.
Use authorized waste collection service otherwise contact the Manufacturer or the local retailer.
The symbol of the garbage can with slash indicates that the product must be disposed separately from domestic waste. A product at the end of life marked by this symbol must be disposed at an authorized collection point of local authorities.
Separate collection and recycling help to protect the environment.

UK: EU DECLARATION OF CONFORMITY:

We, EBARA PUMPS Europe S.p.A. with registered office in Via Campo Sportivo, 30 38023 Cles (TN) ITALY, declare under our sole responsibility that the product SERVOPRESS S to which the declaration below relates, is in conformity with UK regulations, standards and specifications to which conformity is declared, as listed: Electrical Equipment (Safety) Regulations 2016. Standards used: EN 61439-2:2011, EN 61439-2:2011_Electromagnetic Compatibility Regulations 2016. Standards used: EN 60730-1:2016_The Restriction of the Use of Certain Hazardous
Substances in Electrical and Electronic Equipment Regulations 2012. Standard used: EN IEC 63000:2018
This UK declaration of conformity is only valid when accompanying the Manufacturer instructions.
Gambellara 01 July 2023
Person authorised to compile technical documentation and authorised to sign the UK declaration of conformity.

FR INSTRUCTIONS D'INSTALLATION ET D'UTILISATION

INFORMATIONS GÉNÉRALES

Lire attentivement les instructions avant d'installer l'appareil.
L'installateur et l'utilisateur final doivent s'y conformer scrupuleusement, tout en respectant les réglementations, normes et lois locales. L'appareil est fabriqué conformément à la législation européenne en vigueur et le fabricant décline toute responsabilité en cas de dommages causés par une utilisation inappropriée ou dans des conditions autres que celles indiquées sur la plaque signalétique et dans les présentes instructions.

Ce manuel contient les symboles et indications de danger suivants.

AVERTISSEMENT
Si ces instructions ne sont pas respectées, des chocs électriques pourraient se produire, entraînant un risque de blessure grave ou de décès.

Ce symbole indique qu'une action doit être entreprise.

Le non-respect de ces instructions peut entraîner des dysfonctionnements ou endommager l'appareil.

Trucs et astuces pour faciliter le travail.

PRÉSENTATION DU PRODUIT

L'appareil est un dispositif de contrôle automatique pour les pompes des systèmes hydrauliques.

APPLICATIONS

L'appareil trouve son application dans les systèmes typiques d'approvisionnement en eau et dans les systèmes d'eaux pluviales des maisons, des copropriétés, des jardins, de l'agriculture et de l'industrie.

SPÉCIFICATIONS TECHNIQUES

Tension d'alimentation	115/230 Vac
Variations de tension acceptables	+/- 10%
Fréquence	50-60 Hz
Courant maximum	8 A
Puissance maximale	0,55 Kw (0,75 CV) 1,1 kW (1,5 CV)
Pression maximale de fonctionnement	10 bar (1 MPa)
Température maximale de fonctionnement	60°C
Dispositif	1C
Indice de protection	IP 65
Dimensions	Fig. 5

LIQUIDES POMPÉS

Le produit convient à l'eau propre, non agressive et aux liquides non explosifs sans particules solides ou fibres susceptibles d'attaquer le produit mécaniquement ou chimiquement.

En présence de liquides agressifs, il peut être fourni sur demande avec une vanne de débit en acier inoxydable à la place de la vanne standard en laiton.

Pour une utilisation avec des hydrocarbures, il peut être fourni sur demande avec des composants en caoutchouc NBR à la place des composants standards en EPDM.

PANNEAU DE COMMANDE

Power on	Un voyant vert allumé indique que l'appareil est sous tension (fig.1/a).
Pump on	Le voyant jaune allumé indique que la pompe est en marche (fig.1/b).
Failure	Le voyant rouge allumé indique la présence d'une anomalie (fig.1/c).
Restart	Bouton de réinitialisation à actionner en cas d'anomalie (fig.1/d).

INSTALLATION - POSITIONNEMENT

Installer l'appareil de manière à ce que l'inspection, la maintenance et les réparations puissent être effectuées facilement.
Installer l'appareil dans une pièce bien ventilée et dans une position qui permette le refroidissement de la pompe.
L'appareil peut être installé à l'intérieur ou à l'extérieur, à condition qu'il soit protégé de l'exposition directe au soleil, à la pluie et à la neige.

INSTALLATION - MONTAGE

L'appareil peut être monté directement sur la pompe ou entre celle-ci et le premier robinet d'eau (fig.2).
Respecter la hauteur maximale indiquée entre l'appareil et le robinet d'eau le plus haut (fig.2/a - fig.3).
Installer impérativement l'appareil avec les flèches d'écoulement orientées vers le haut et dans une position où le panneau de commande est visible et facilement accessible (fig.2/b).
Aucun robinet d'eau ne doit être installé entre la pompe et l'appareil (fig.2/c).

Il est conseillé d'installer une vanne à boisseau sphérique et un manomètre à la sortie de l'appareil afin de tester le fonctionnement de la pompe et de l'appareil en excluant le système au moyen de la vanne et de vérifier la hauteur de charge réelle de la pompe à l'aide du manomètre.

Si la pompe est positionnée au-dessus de la tête, toujours prévoir un clapet anti-retour à l'entrée du tuyau d'aspiration.

INSTALLATION - VALEUR DE REDÉMARRAGE / HAUTEUR DU SYSTÈME

La pression maximale générée par la pompe doit normalement être supérieure d'au moins 1 bar à la pression de redémarrage de l'appareil. En particulier, la pression réelle de la pompe et la hauteur de la colonne d'eau du système pesant sur l'appareil doivent être vérifiées en fonction de la pression de redémarrage de ce dernier (fig.3). La pompe s'arrête si la pression qu'elle génère n'atteint pas les valeurs indiquées dans le tableau. La pompe démarre, mais ne se remet pas en marche si la hauteur de la colonne d'eau dépasse les niveaux indiqués.

La valeur de redémarrage est indiquée sur le côté ou à l'arrière de l'appareil.

RACCORDEMENTS ÉLECTRIQUES

AVERTISSEMENT
Choc électrique - Risque de décès ou de blessures corporelles graves.
Couper le courant avant de commencer à travailler sur l'appareil.
Veiller à ce que le courant ne puisse pas être rétabli accidentellement.

AVERTISSEMENT
Choc électrique - Risque de décès ou de blessures corporelles graves.
Relier l'appareil à la terre et le protéger contre tout contact indirect conformément aux réglementations locales.
Les câbles d'alimentation sans fiches doivent être connectés à un interrupteur relié au réseau électrique conformément aux réglementations locales en matière de câblage.
Le système doit être équipé d'un disjoncteur différentiel avec un courant de déclenchement inférieur à 30 mA.
L'appareil doit être raccordé à un interrupteur de réseau externe avec une distance entre les contacts d'au moins 3 mm dans tous les pôles.

Les raccordements électriques doivent être effectués par un personnel qualifié et conformément aux lois en vigueur.

L'appareil peut être alimenté par un générateur ou une autre source d'énergie alternative, à condition que les exigences en matière d'alimentation soient respectées.

Brancher l'appareil sur une prise de courant à l'aide du câble et de la fiche fournis.
Connecter les produits sans câble monté et sans fiche selon les instructions suivantes :
1. Retirer le couvercle de l'avant de l'appareil.
2. Effectuer le raccordement électrique conformément au schéma de câblage (fig. 4/a).
3. Fixer le couvercle avec toutes les vis et veiller à bien serrer les presse-étoupes pour maintenir l'indice de protection IP65.

Les pompes ayant une puissance supérieure à celle indiquée dans la section « Spécifications techniques » de ce manuel peuvent être connectées à l'appareil par l'intermédiaire d'un contacteur (fig.4/b) ainsi que des pompes triphasées (fig. 4/c).

DÉMARRAGE

L'appareil démarre et arrête automatiquement la pompe en fonction de la demande en eau.
1. S'assurer que la pompe est amorcée.
2. Ouvrir un robinet.
3. Mettre sous tension, l'appareil démarre la pompe et la maintient en marche, les LED verte et jaune sont allumées.
4. Fermer le robinet, après quelques secondes l'appareil arrête la pompe et la LED jaune s'éteint. Le système est maintenant prêt à fonctionner.

Si, lorsque le robinet est ouvert, l'appareil arrête la pompe et que la LED rouge s'allume, il faut vérifier que la pompe est correctement amorcée.
Pour réinitialiser le système, maintenir le bouton restart enfoncé jusqu'à ce que la LED rouge s'éteigne et que de l'eau sorte du robinet.

En cas de coupure de courant momentanée, l'appareil se réenclenche automatiquement lorsque le courant revient.

PROTECTION CONTRE LE GEL

Si l'appareil est exposé au gel pendant des périodes d'inactivité, l'appareil et le système doivent être vidangés.
1. Couper l'alimentation de l'appareil.
2. Couper l'alimentation en eau du système et relâcher la pression en ouvrant un robinet.
3. Vider le système au point le plus bas. Veiller à ce que l'appareil et la pompe soient vidangés séparément.

ANOMALIES DE FONCTIONNEMENT

AVERTISSEMENT
Choc électrique - Risque de décès ou de blessures corporelles graves.
Couper le courant avant de commencer à travailler sur l'appareil.
Veiller à ce que le courant ne puisse pas être rétabli accidentellement.

Anomalies	Principales causes
La pompe ne démarre pas	• Vérifier les connexions électriques (fig. 4). • Vérifier la pompe.
La pompe démarre mais ne se met pas en marche	• Ouvrir le robinet pour relâcher la pression. • Hauteur excessive de la colonne d'eau (fig.2/a-3).
La pompe fonctionne par intermittence	• Fuite sur le système inférieure au débit minimum. (Environ 1 l/min)
La pompe ne s'arrête pas	• Fermer tous les dispositifs. • Fuite sur le système supérieure au débit minimum. (Environ 1 l/min)
L'appareil s'arrête	• Manque d'eau/difficulté d'aspiration de la pompe. • Hauteur de charge réelle de la pompe insuffisante (fig.3).

ÉLIMINATION DU PRODUIT

Ce produit ou ses composants doivent être éliminés dans le respect de l'environnement.
Utiliser le service de collecte des déchets autorisé ou contacter le fabricant ou le revendeur local.
Le symbole de la poubelle barrée indique que le produit doit être éliminé séparément des déchets ménagers. Un produit en fin de vie marqué de ce symbole doit être éliminé dans un point de collecte autorisé par les autorités locales.
Le tri des déchets et le recyclage contribuent à la protection de l'environnement.

FR : DÉCLARATION DE CONFORMITÉ UE

Nous, EBARA PUMPS Europe S.p.A. dont le siège social est situé Via Campo Sportivo, 30 38023 Cles (TN) ITALY, déclarons sous notre seule responsabilité que le produit SERVOPRESS S auquel cette déclaration se réfère est conforme aux Directives du Conseil Européen concernant la Directive sur la Basse Tension (2014/35/EU). Directive basse tension (2014/35/EU). Norme utilisée : EN 60730-1:2016, EN 60730-2:2016. EMC : 2014/30/EU. Norme utilisée : EN 60730-1:2016. Directives RoHS (2011/65/EU et 2015/863/EU). Norme utilisée : EN IEC 3000:2018.
Cette déclaration de conformité UE n'est valable que si elle est publiée dans les instructions d'installation et d'utilisation du fabricant.
Gambellara 01 juillet 2023
Personne autorisée à établir la documentation technique et à signer la déclaration UE de conformité.

DE INSTALLATIONS- UND BETRIEBSANLEITUNG

ALLGEMEINE INFORMATIONEN

Lesen Sie vor der Installation des Gerätes die Anleitung sorgfältig durch.
Das mit der Montage beauftragte Personal und der Endbenutzer müssen diese strikt einhalten, auch in Übereinstimmung mit den entsprechenden örtlichen Vorschriften, Normen und Gesetzen. Das Gerät wird in Übereinstimmung mit den geltenden Rechtsvorschriften der Gemeinschaft hergestellt und der Hersteller lehnt jede Haftung für Schäden ab, die durch unsachgemäßen Gebrauch oder durch Gebrauch unter anderen als den auf dem Typenschild und in dieser Anleitung angegebenen Bedingungen entstehen.

Die folgenden Gefahrensymbole und -hinweise sind in dieser Anleitung zu finden.

WARNUNG
Wenn diese Anweisungen nicht befolgt werden, kann es zu Stromschlägen kommen, die zu schweren Verletzungen oder zum Tod führen können.

Dieses Symbol zeigt an, dass eine Maßnahme ergriffen werden muss.

Die Nichtbeachtung dieser Hinweise kann zu Fehlfunktionen oder Schäden am Gerät führen.

Trucs et astuces pour faciliter le travail.

PRODUKTBESCHREIBUNG

Das Gerät ist eine automatische Steuervorrichtung für Pumpen in Hydrauliksystemen.

ANWENDUNGEN

Das Gerät findet Anwendung in typischen Wasserversorgungs- und Regenwassersystemen in Haushalten, Mehrfamilienhäusern, Gartenbau, Landwirtschaft und Industrie.

TECHNISCHE DATEN

Versorgungsspannung	115/230 Vac
Zulässige Spannungsschwankungen	+/- 10%
Frequenz	50-60 Hz
Maximaler Strom	8 A
Maximale Leistung	0,55 kW (0,75 PS) 1,1 kW (1,5 PS)
Maximaler Betriebsdruck	10 bar (1 MPa)
Maximale Betriebstemperatur	60°C
Gerät	1C
Schutzart	IP 65
Abmessungen	Abb. 5

GEPUMPTE FLÜSSIGKEITEN

Das Produkt eignet sich für sauberes, nicht aggressives Wasser und nicht explosive Flüssigkeiten ohne feste Partikel oder Fasern, die das Produkt mechanisch oder chemisch angreifen können.

Bei Vorhandensein von aggressiven Flüssigkeiten kann es auf Anfrage mit einem Durchflussventil aus Edelstahl anstelle des Standardventils aus Messing geliefert werden.

Für den Einsatz mit Kohlenwasserstoffen kann es auf Anfrage mit Gummikomponenten aus NBR anstelle der Standardkomponenten aus EPDM geliefert werden.

STEUERTAFEL

Power on	Die grüne LED zeigt an, dass das Gerät spannungsversorgt ist (Abb.1/a).
Pump on	Die gelbe LED zeigt an, dass die Pumpe läuft (Abb.1/b).
Failure	Die rot LED weist auf eine Störung hin (Abb.1/c).
Restart	Reset-Taste, die bei einer Störung zu drücken ist (Abb.1/d).

INSTALLATION - POSITIONIERUNG

Installieren Sie das Gerät so, dass Inspektion, Wartung und Instandhaltung einfach durchgeführt werden können.
Installieren Sie das Gerät in einem gut belüfteten Raum in einer Position, die die Kühlung der Pumpe gewährleistet.
Das Gerät kann in Innenräumen oder im Freien installiert werden, solange es vor direkter Sonneneinstrahlung, Regen und Schnee geschützt ist.

INSTALLATION - MONTAGE

Das Gerät kann direkt an der Pumpe oder zwischen ihr und der ersten Entnahmestelle montiert werden (Abb. 2).
Beachten Sie die angegebene maximale Höhe zwischen dem Gerät und der höchsten Entnahmestelle (Abb.2/a - Abb.3).
Das Gerät muss unbedingt so installiert werden, dass die Durchflusspfeile nach oben zeigen und die Steuertafel sichtbar und leicht zugänglich ist (Abb.2/b).
Zwischen Pumpe und Gerät (Abb. 2/c) darf keine Entnahmestelle installiert werden.

Es ist ratsam, einen Kugelhahn und ein Manometer am Auslass des Geräts anzubringen und den Betrieb der Pumpe und des Geräts zu testen, indem das System über das Ventil ausgeschlossen und die tatsächliche Förderhöhe der Pumpe mit dem Manometer geprüft wird.

Wenn sich die Pumpe über dem Flüssigkeitspegel befindet, muss am Eingang der Saugleitung immer ein Rückschlagventil vorgesehen werden.

INSTALLATION - EINSCHALTDRUCK / HÖHE DER ANLAGE

Der von der Pumpe erzeugte Höchstdruck muss normalerweise mindestens 1 bar höher sein als der Einschaltdruck des Geräts. Insbesondere müssen der tatsächliche Druck der Pumpe und die Höhe der über dem Gerät liegenden Wassersäule der Anlage in Bezug auf den Einschaltdruck des Gerätes überprüft werden (Abb.3). Die Pumpe schaltet sich ab, wenn der von der Pumpe erzeugte Druck nicht die in der Tabelle angegebenen Werte erreicht. Die Pumpe läuft an, aber startet nicht, wenn die Höhe der Wassersäule die angegebenen Werte überschreitet.

Der Einschaltdruck ist auf der Seite oder Rückseite des Geräts angegeben.

ELEKTRISCHE ANSCHLÜSSE

WARNUNG
Elektrischer Schlag - Gefahr von tödlichen oder schweren Verletzungen.
Schalten Sie die Stromzufuhr aus, bevor Sie mit den Arbeiten am Gerät beginnen.
Stellen Sie sicher, dass die Stromversorgung nicht versehentlich wiederhergestellt werden kann.

WARNUNG
Elektrischer Schlag - Gefahr von tödlichen oder schweren Verletzungen.
Schließen Sie das Gerät an das Erdungssystem an und schützen Sie es gemäß den örtlichen Vorschriften gegen indirekte Berührungen.
Netzkabel ohne Stecker müssen an einen Schalter angeschlossen werden, der gemäß den örtlichen Verdrahtungsvorschriften mit dem Stromnetz verbunden ist.
Die Anlage muss mit einem Fehlerstromschutzschalter (RCD) mit Auslösestrom unter 30 mA ausgestattet sein.
Das Gerät muss an einen externen allpoligen Trennschalter mit einem Kontaktabstand von mindestens 3 mm angeschlossen werden.

Der elektrische Anschluss muss von qualifiziertem Personal und in Übereinstimmung mit den geltenden Gesetzen durchgeführt werden.

Das Gerät kann durch einen Generator oder eine andere alternative Energiequelle betrieben werden, sofern die Anforderungen an die Stromversorgung erfüllt sind.

Schließen Sie das Gerät mit dem mitgelieferten Kabel und Stecker an eine Steckdose an.
Schließen Sie die Produkte ohne montiertes Kabel und Stecker gemäß den folgenden Anweisungen an:
1. Entfernen Sie die Abdeckung an der Vorderseite des Geräts.
2. Führen Sie den elektrischen Anschluss gemäß Schaltplan (Abb. 4/a) aus.
3. Befestigen Sie die Abdeckung mit allen Schrauben und achten Sie darauf, die Kabelverschraubungen fest anzuziehen, um die Schutzart IP65 beizubehalten.

Pumpen mit einer höheren Leistung als im Abschnitt „Technische Daten" dieses Handbuchs angegeben können über ein Schütz an das Gerät angeschlossen werden (Abb. 4/b) sowie drehstrompumpen (Abb. 4/c).

START

Das Gerät startet und stoppt die Pumpe automatisch je nach Wasserbedarf.
1. Stellen Sie sicher, dass die Pumpe korrekt ansaugt.
2. Öffnen Sie einen Wasserhahn.
3. Spannung anlegen, das Gerät startet die Pumpe und hält sie in Betrieb, die grüne und gelbe LED leuchten.
4. Schließen Sie den Wasserhahn, nach ein paar Sekunden stoppt das Gerät die Pumpe und die gelbe LED erlischt. Das System ist nun einsatzbereit.

Wenn das Gerät bei geöffnetem Wasserhahn die Pumpe anhält und die rote LED aufleuchtet, muss überprüft werden, ob die Pumpe richtig ansaugt.
Halten Sie zum Zurücksetzen des Systems die Restart-Taste gedrückt, bis die rote LED erlischt und Wasser aus dem Wasserhahn läuft.

Im Falle eines vorübergehenden Stromausfalls setzt sich das Gerät nach Rückkehr der Stromversorgung automatisch zurück.

FROSTSCHUTZ

Wenn das Gerät während der Stillstandszeiten frostgefährdet ist, müssen das Gerät und die Anlage entleert werden.
1. Trennen Sie das Gerät von der Stromversorgung.
2. Unterbrechen Sie die Wasserzufuhr zum System und entlasten Sie den Druck, indem Sie eine Entnahmestelle öffnen.
3. Entleeren Sie das System an der tiefsten Stelle. Achten Sie darauf, dass das Gerät und die Pumpe getrennt entleert werden.

FUNKTIONSSTÖRUNGEN

WARNUNG
Elektrischer Schlag - Gefahr von tödlichen oder schweren Verletzungen.
Schalten Sie die Stromzufuhr aus, bevor Sie mit den Arbeiten am Gerät beginnen.
Stellen Sie sicher, dass die Stromversorgung nicht versehentlich wiederhergestellt werden kann.

Störung	Hauptursachen
Die Pumpe läuft nicht an	• Überprüfen Sie die elektrischen Anschlüsse (Abb. 4). • Überprüfen Sie die Pumpe.
Die Pumpe läuft an, aber startet nicht	• Öffnen Sie den Wasserhahn, um den Druck abzulassen. • Übermäßige Höhe der Wassersäule (Abb.2/a-3).
Die Pumpe läuft stoßweise	• Leckage im System unter dem Mindestdurchfluss. (ca. 1 l/min)
Die Pumpe hält nicht an	• Schließen Sie alle Entnahmestellen. • Leckage im System über dem Mindestdurchfluss. (ca. 1 l/min)
Das Gerät schaltet sich ab	• Wassermangel/Schwierigkeiten beim Ansaugen der Pumpe. Unzureichende tatsächliche Förderhöhe der Pumpe (Abb.3).

ENTSORGUNG DES PRODUKTS

Dieses Produkt oder Teile davon müssen umweltgerecht entsorgt werden.
Wenden Sie sich an die zugelassene Entsorgungsstelle oder an den Hersteller oder Ihren Händler vor Ort.
Das Symbol der durchgestrichenen Mülltonne bedeutet, dass das Produkt getrennt vom Hausmüll entsorgt werden muss. Ein mit diesem Symbol gekennzeichnetes Altgerät muss bei einer zugelassenen kommunalen Sammelstelle entsorgt werden.
Mülltrennung und Recycling tragen zum Umweltschutz bei.

DE: EU-KONFORMITÄTSERKLÄRUNG

Wir, EBARA PUMPS Europe S.p.A. mit Sitz in Via Campo Sportivo, 30 38023 Cles (TN) ITALY, erklären in alleiniger Verantwortung, dass das Produkt SERVOPRESS S, auf das sich diese Erklärung bezieht, mit den Richtlinien des Europäischen Rates zur Niederspannungsrichtlinie (2014/35/EU) entspricht. Angewandte Norm: EN 60730-1:2016, EN 60730-2:2016. EMC: 2014/30/EU. Verwendete Norm: EN 60730-1:2016. RoHS-Richtlinien (2011/65/EU und 2015/863/EU). Verwendete Norm: EN IEC 3000:2018.
Diese EU-Konformitätserklärung ist nur gültig, wenn sie als Teil der Installations- und Betriebsanleitung des Herstellers veröffentlicht wird.
Gambellara 01. Juli 2023
Person, die bevollmächtigt ist, die technischen Unterlagen zusammenzustellen, und die befugt ist, die EU-Konformitätserklärung zu unterzeichnen.

ES INSTRUCCIONES DE INSTALACIÓN Y FUNCIONAMIENTO

INFORMACIÓN GENERAL

Lea atentamente las instrucciones antes de instalar el aparato.
Tanto el instalador como el usuario final deben seguir las instrucciones escrupulosamente, de acuerdo con los reglamentos, normas y leyes locales. El aparato ha sido construido de acuerdo con la legislación vigente en la UE y el fabricante declina toda responsabilidad en caso de daños causados por un uso indebido o en condiciones distintas a las indicadas en la placa y en estas instrucciones.

En este manual encontrará los siguientes símbolos e indicaciones de peligro.

ADVERTENCIA
Si no se siguen estas instrucciones, pueden producirse descargas eléctricas, con el consiguiente riesgo de lesiones personales graves o incluso la muerte.

Este símbolo indica que debe realizarse una acción determinada.

El incumplimiento de estas instrucciones puede provocar fallos en el funcionamiento o daños en el aparato.

Sugerencias y consejos que facilitan el trabajo.

PRESENTACIÓN DEL PRODUCTO

El aparato es un dispositivo para el control automático de bombas que abastecen a sistemas hidráulicos.

APLICACIONES

El aparato se utiliza en los sistemas tradicionales de abastecimiento de agua y sistemas de recogida de aguas pluviales en viviendas, edificios, jardines, explotaciones agrícolas e industriales.

FICHA TÉCNICA

Fuente de alimentación	115/230 Vac
Variaciones de tensión aceptables	+/- 10%
Frecuencia	50-60 Hz
Corriente máxima	8 A
Potencia máxima	0,55 kW (0,75 CV) 1,1 kW (1,5 CV)
Presión máxima de funcionamiento	10 bar (1 MPa)
Temperatura máxima de funcionamiento	60°C
Dispositivo	1C
Índice de protección	IP 65
Dimensiones	Fig. 5

LÍQUIDOS BOMBEADOS

El producto está indicado para usar con aguas limpias, no corrosivas y líquidos no explosivos que no contengan partículas sólidas o fibras que puedan agredir el producto mecánica o químicamente.

En presencia de líquidos corrosivos, se puede suministrar bajo pedido con una válvula de flujo de acero inoxidable en lugar de la válvula de latón estándar.

Para su uso con hidrocarburos, se puede suministrar bajo pedido con componentes de caucho NBR en lugar de los componentes estándar de EPDM.

PANEL DE CONTROL

Power on	La luz verde encendida indica que el aparato está en funcionamiento (fig.1/a).
Pump on	La luz amarilla encendida indica que la bomba está en funcionamiento (fig.1/b).
Failure	La luz roja encendida indica la presencia de una avería (fig.1/c).
Restart	Botón de reinicio que debe pulsarse en caso de avería (fig.1/d).

INSTALACIÓN - POSICIONAMIENTO

Instalar el aparato de forma que las tareas de inspección, mantenimiento y revisión puedan realizarse con facilidad.
Instalar el aparato en un espacio bien ventilado y en una posición que garantice la refrigeración de la bomba.
El aparato puede instalarse tanto en el interior como en el exterior siempre que esté protegido de la exposición directa al sol, la lluvia y la nieve.

INSTALACIÓN - MONTAJE

El aparato se puede montar directamente en la bomba o entre la bomba y el primer grifo. (fig.2).
Respetar la altura máxima indicada entre el aparato y el grifo más elevado (fig.2/a - fig.3).
Es obligatorio instalar el aparato con las flechas de flujo hacia arriba y en una posición en la que el panel de control sea visible y fácilmente accesible (fig.2/b).
No se debe instalar ningún grifo entre la bomba y el aparato (fig.2/c).

Es aconsejable colocar una válvula de esfera y un manómetro a la salida del aparato para comprobar el funcionamiento de la bomba y del aparato cerrando el sistema hidráulico través de la válvula, y comprobar la potencia efectiva de la bomba mediante el manómetro.

Si la bomba se coloca arriba el cabezal, instalar siempre una válvula antirretorno en la entrada del tubo de aspiración.

INSTALACIÓN - VALOR DE REINICIO / ALTURA DE LA INSTALACIÓN

Normalmente, la presión máxima generada por la bomba debe ser de al menos 1 bar más que la presión de reinicio del aparato. En concreto, debe comprobarse la presión efectiva de la bomba y la altura de la columna de agua del sistema que incide sobre el dispositivo en relación con la presión de reinicio del sistema (fig. 3).
La bomba se bloquea si la presión generada por la misma no alcanza los valores indicados en la tabla.
La bomba arranca, pero no funciona si la altura de la columna de agua supera las cuotas indicadas.

El valor de reinicio está indicado en el lateral o la parte trasera del aparato.

CONEXIONES ELÉCTRICAS

ADVERTENCIA
Descarga eléctrica - Riesgo de muerte o de lesiones personales graves.
Desconectar la alimentación eléctrica antes de empezar a trabajar en el aparato.
Asegurarse de que la alimentación eléctrica no pueda restablecerse accidentalmente.

ADVERTENCIA
Descarga eléctrica - Riesgo de muerte o de lesiones personales graves.
Conectar el aparato a la toma de tierra y protegerlo contra todo tipo de contactos indirectos de acuerdo con la normativa local.
Los cables de alimentación desenchufados deben conectarse a un interruptor de alimentación conectado a la red eléctrica de acuerdo con la normativa local sobre cableado.
La instalación debe contar con un dispositivo de corriente residual (RCD) con una corriente de disparo inferior a 30 mA.
El aparato debe conectarse a un interruptor de red externo con una distancia entre contactos de al menos 3 mm en todos los polos.

Las conexiones eléctricas deben realizarse por parte de personal cualificado y de acuerdo con la legislación vigente.

El aparato puede funcionar con un generador u otro suministro de energía alternativo siempre que se cumplan los requisitos de alimentación.

Conectar el aparato a una toma de corriente utilizando el cable y el enchufe suministrados.
Conectar los productos sin cable montado y enchufe según las instrucciones siguientes:
1. Retirar la cubierta de la parte delantera del aparato.
2. Realizar la conexión eléctrica según el esquema eléctrico (fig. 4/a).
3. Fijar la cubierta con todos los tornillos y asegurarse de apretar bien los anillos para prensaestopas para mantener el grado de protección IP65.

Las bombas con una potencia superior a la indicada en la "Ficha técnica" de este manual pueden conectarse al aparato a través de un interruptor de control remoto (fig.4/b) así como bombas trifásicas (fig. 4/c).

PUESTA EN MARCHA

El aparato arranca y detiene automáticamente la bomba en función de la demanda de agua.
1. Asegurarse de que la bomba está cebada.
2. Abrir un grifo.
3. Dar corriente, el aparato arranca la bomba y la mantiene en funcionamiento, los led de color verde y amarillo se encienden.
4. Cerrar el grifo, después de unos segundos el aparato detiene la bomba y el led amarillo se apaga.
El sistema ahora está listo para funcionar.

Si, con el grifo abierto, el aparato detiene la bomba y se enciende el led rojo, es necesario comprobar que la bomba esté correctamente cebada.
Para reiniciar el sistema, mantener pulsado el botón de reinicio hasta que el led rojo se apague y salga agua del grifo.

En caso de apagón temporal, el aparato se reinicia automáticamente en cuanto vuelva la corriente.

PROTECCIÓN CONTRA LAS HELADAS

Si el aparato está expuesto a heladas durante periodos de inactividad, es necesario vaciar tanto el aparato como la instalación.
1. Desconectar la alimentación del aparato.
2. Cortar el suministro de agua a la instalación y descargar la presión abriendo un grifo.
3. Vaciar la instalación en el punto más bajo. Asegurarse de que tanto el aparato como la bomba se vacíen por separado.

ANOMALÍAS DURANTE EL FUNCIONAMIENTO

ADVERTENCIA
Descarga eléctrica - Riesgo de muerte o de lesiones personales graves.
Desconectar la alimentación eléctrica antes de empezar a trabajar en el aparato.
Asegurarse de que la alimentación eléctrica no pueda restablecerse accidentalmente.

Anomalías	Principales causas
La bomba no arranca	• Comprobar las conexiones eléctricas (Fig. 4). • Comprobar la bomba.
La bomba arranca pero no se pone en funcionamiento	• Abrir el grifo para descargar la presión. • Altura excesiva de la columna de agua (fig.2/a-3).
La bomba funciona de forma intermitente	• Fuga en la instalación por debajo del caudal mínimo. (Aprox. 1 l/min)
La bomba no se detiene	• Cerrar todos los grifos. • Fuga en la instalación por encima del caudal mínimo. (Aprox. 1 l/min)
El aparato se bloquea	• Escasez de agua o problemas para aspirar por parte de la bomba. • Altura real de bombeo insuficiente (fig. 3).

ELIMINACIÓN DEL PRODUCTO

Este producto o partes del mismo deben eliminarse de forma respetuosa con el medioambiente. Utilizar el servicio autorizado de recogida de residuos o bien, ponerse en contacto con el fabricante o distribuidor local.
El símbolo del contenedor de basura tachado indica que el producto debe eliminarse a parte de la basura doméstica. Un producto al final de su vida útil marcado con este símbolo debe desecharse en un punto de recogida autorizado por las autoridades locales.
La recogida diferenciada y el reciclado contribuyen a proteger el medioambiente.

ES: DECLARACIÓN DE CONFORMIDAD DE LA UE

Nosotros, EBARA PUMPS Europe S.p.A. con domicilio social en Via Campo Sportivo, 30 38023 Cles (TN) ITALIA, declaramos bajo nuestra exclusiva responsabilidad que el producto SERVOPRESS S al que se refiere la presente declaración es conforme con las Directivas del Consejo Europeo relativas a la Directiva de baja tensión (2014/35/UE). Norma utilizada: EN 60730-1:2016, EN 60730-2:2016. EMC: 2014/30/EU. Norma utilizada: EN 60730-1:2016. Directivas RoHS (2011/65/UE y 2015/863/UE). Norma utilizada: EN IEC 3000:2018.
Esta declaración de conformidad de la UE solo es válida si se publica como parte de las instrucciones de instalación y funcionamiento del fabricante.
Gambellara 01 Julio 2023
Persona autorizada a elaborar la documentación técnica y autorizada a firmar la declaración UE de conformidad.

PT INSTRUÇÕES DE INSTALAÇÃO E FUNCIONAMENTO

INFORMAÇÕES GERAIS

Leia atentamente as instruções antes de instalar o dispositivo.
O instalador e o utilizador final devem respeitá-las escrupulosamente, também de acordo com os regulamentos, normas e leis locais. O aparelho é construído de acordo com as leis atuais da UE e o fabricante declina qualquer responsabilidade por danos causados por utilização indevida ou em condições diferentes das indicadas na placa de identificação e nas presentes instruções.

Os seguintes símbolos e indicações de perigo podem ser encontrados neste manual.

ADVERTÊNCIA
Se estas instruções não forem seguidas, podem ocorrer choques eléctricos, resultando num risco de ferimentos pessoais graves ou morte.

Este símbolo indica que deve ser tomada uma ação.

O não cumprimento destas instruções pode levar a avarias ou danos no dispositivo.

Dicas e sugestões que tornam o trabalho mais fácil.

INFORMAÇÕES SOBRE O PRODUTO

O dispositivo é um dispositivo de controlo automático para bombas que servem sistemas hidráulicos.

APLICAÇÕES

O dispositivo encontra aplicação em sistemas típicos de abastecimento de água e águas pluviais em casas, edifícios de apartamentos, jardinagem, agricultura e indústria.

ESPECIFICAÇÕES TÉCNICAS

Tensão de alimentação	115/230 Vac
Variações de tensão aceitáveis	+/- 10%
Frequência	50-60 Hz
Corrente máxima	8 A
Potência máxima	0,55 kW (0,75 CV) 1,1 kW (1,5 CV)
Pressão máxima de funcionamento	10 bar (1 MPa)
Temperatura máxima de funcionamento	60°C
Dispositivo	1C
Índice de Proteção	IP 65
Dimensões	Fig. 5

LÍQUIDOS BOMBEADOS

O produto é adequado para água limpa, não agressiva e líquidos não explosivos sem partículas sólidas ou fibras que possam atacar mecânica ou quimicamente o produto.

Na presença de líquidos agressivos, pode ser fornecido, a pedido, com uma válvula de fluxo em aço inoxidável para substituir a válvula de latão padrão.

Para utilização com hidrocarbonetos, a pedido pode ser fornecido com componentes de borracha NBR para substituir os componentes EPDM padrão.

PAINEL DE CONTROLO

Power on	Uma luz verde acesa indica que o dispositivo está energizado (fig.1/a).
Pump on	A luz amarela acesa indica que a bomba está a funcionar (fig.1/b).
Failure	A luz vermelha acesa indica a presença de uma falha (fig.1/c).
Restart	Botão de reiniciar a ser premido em caso de falha (fig.1/d).

INSTALAÇÃO - POSICIONAMENTO

Instalar o dispositivo de tal forma que a inspeção, a manutenção e a assistência possam ser realizadas facilmente.
Instalar o dispositivo numa sala bem ventilada numa posição que assegure o arrefecimento da bomba.
O dispositivo pode ser instalado internamente ou ao ar livre, desde que esteja protegido da exposição direta à luz solar, chuva e neve.

INSTALAÇÃO - MONTAGEM

O dispositivo pode ser montado diretamente na bomba ou entre esta e a primeira utilização (fig.2).
Observar a altura máxima indicada entre o dispositivo e a utilização mais elevada (fig.2/a - fig.3).
É imperativo instalar o dispositivo com as setas de fluxo apontadas para cima e numa posição onde o painel de controlo seja visível e facilmente acessível (fig.2/b).
Não deve ser instalado nenhuma utilização entre a bomba e o dispositivo (fig.2/c).

É aconselhável instalar uma válvula de esfera e um manómetro na saída do dispositivo para testar o funcionamento da bomba e do dispositivo, excluindo o sistema através da válvula, e verificar a efetiva prevalência da bomba com o manómetro.

Se a bomba for posicionada por acima da cabeça, fornecer sempre uma válvula anti-retorno na entrada da tubagem de aspiração.

INSTALAÇÃO - VALOR DE REINÍCIO / ALTURA DE INSTALAÇÃO

A pressão máxima gerada pela bomba deve ser normalmente pelo menos 1 bar mais elevada do que a pressão de reinício do dispositivo. Em particular, a pressão real da bomba e a altura da coluna de água do sistema que suporta o dispositivo devem ser verificados em relação à pressão de arranque do sistema (fig.3).
A bomba entra em lockout se a pressão gerada pela bomba não atingir os valores indicados na tabela.
A bomba arranca, mas não recomeça se a altura da coluna de água exceder a altura indicada.

O valor de reinício é indicado na parte lateral ou traseira do dispositivo.

LIGAÇÕES ELÉTRICAS

ADVERTÊNCIA
Choque elétrico - Risco de morte ou ferimentos pessoais graves.
Desligar a fonte de alimentação antes de iniciar os trabalhos no dispositivo.
Assegurar que a alimentação elétrica não possa ser restaurada acidentalmente.

ADVERTÊNCIA
Choque elétrico - Risco de morte ou ferimentos pessoais graves.
Ligar o dispositivo ao sistema de terra e protegê-lo do contato indireto em conformidade com os regulamentos locais.
Os cabos de energia desconectados devem ser ligados a um interruptor de energia ligado à rede, de acordo com os regulamentos locais de cablagem.
O sistema deve estar equipado com um dispositivo de corrente residual (RCD) com uma corrente de tropeço inferior a 30 mA.
O dispositivo deve ser ligado a um interruptor de rede externo com uma distância entre os contatos de pelo menos 3 mm em todos os pólos.

As ligações elétricas devem ser efetuadas por pessoal qualificado e em conformidade com as leis aplicáveis.

O dispositivo pode ser alimentado por um gerador ou outra fonte de energia alternativa, desde que os requisitos de fornecimento de energia sejam satisfeitos.

Ligar o aparelho a uma tomada elétrica utilizando o cabo e a ficha fornecidos.
Ligar os produtos sem cabo montado e ficha de acordo com as seguintes instruções:
1. Retirar a tampa da parte anterior do dispositivo.
2. Efetuar a ligação elétrica de acordo com o esquema elétrico (Fig. 4/a).
3. Fixar a tampa com todos os parafusos e certificar-se de apertar bem os prensa-cabos para manter a classe de protecção IP65.

As bombas com uma potência superior à indicada na secção "Especificações Técnicas" deste manual podem ser ligadas ao dispositivo através de um contator (fig.4/b) bem como bombas trifásicas (fig. 4/c).

ARRANQUE

O dispositivo arranca e pára automaticamente a bomba de acordo com a procura de água.
1. Certifique-se de que a bomba está preparada.
2. Abrir uma torneira.
3. Aplicar tensão, o dispositivo liga a bomba e mantém-na em funcionamento, os LEDs verdes e amarelos estão acesos.
4. Fechar a torneira, após alguns segundos o dispositivo pára a bomba e o LED amarelo apaga-se.
O sistema está agora pronto a funcionar.

Se, com a torneira aberta, o dispositivo parar a bomba e o LED vermelho se acender, é necessário verificar se a bomba está corretamente escorvada.
Para reiniciar o sistema, manter premido o botão Restart até o LED vermelho se apagar e a água sair da torneira.

No caso de uma falha temporária de energia, o dispositivo reinicia-se automaticamente quando a energia regressa.

PROTEÇÃO CONTRA CONGELAÇÃO

Se o aparelho for exposto à geada durante períodos de inatividade, o aparelho e o sistema devem ser drenados.
1. Desligar a energia do dispositivo.
2. Cortar o abastecimento de água ao sistema e aliviar a pressão, abrindo uma torneira.
3. Esvaziar o sistema no ponto mais baixo. Assegurar que a unidade e a bomba sejam drenadas separadamente.

ANOMALIAS DE FUNCIONAMENTO

ADVERTÊNCIA
Choque elétrico - Risco de morte ou ferimentos pessoais graves.
Desligar a fonte de alimentação antes de iniciar os trabalhos no dispositivo.
Assegurar que a alimentação elétrica não possa ser restaurada acidentalmente.

Anomalias	Principais causas
A bomba não arranca	• Verificar as ligações elétricas (Fig. 4). • Verificar a bomba.
A bomba se liga mas não arranca	• Abrir a torneira para aliviar a pressão. • Altura excessiva da coluna de água (fig.2/a-3).
A bomba funciona de forma intermitente	• Vazamento no sistema abaixo do fluxo mínimo. (Aprox. 1 l/min)
A bomba não pára	• Fechar todas as torneiras. • Fuga no sistema que exceda o fluxo mínimo. (Aprox. 1 l/min)
O dispositivo entra em bloqueio	• Falta de água/dificuldade de sucção da bomba. • Prevalência real da bomba insuficiente. (fig.3).

ELIMINAÇÃO DO PRODUTO

Este produto ou partes dele devem ser eliminados respeitando o meio ambiente.
Utilize o serviço autorizado de recolha de resíduos ou contate o Fabricante ou o seu revendedor local.
O símbolo do caixote do lixo com uma cruz indica que o produto deve ser eliminado separadamente do lixo doméstico. Um produto em fim de vida marcado com este símbolo deve ser eliminado num ponto de recolha autorizado pelas autoridades locais.
A recolha diferenciada e a reciclagem ajudam a proteger o ambiente.

PT: DECLARAÇÃO DE CONFORMIDADE DA UE

Nós, EBARA PUMPS Europe S.p.A. com sede em Via Campo Sportivo, 30 38023 Cles (TN) ITÁLIA, declaramos sob a nossa exclusiva responsabilidade que o produto SERVOPRESS S a que se refere a presente declaração está em conformidade com as Directivas do Conselho Europeu relativas à Diretiva de Baixa Tensão (2014/35/EU). Norma utilizada: EN 60730-1:2016, EN 60730-2:2016. EMC: 2014/30/EU. Norma utilizada: EN 60730-1:2016. Directivas RoHS (2011/65/UE e 2015/863/UE). Norma utilizada: EN IEC 3000:2018.
Esta declaração de conformidade UE só é válida se for publicada como parte das instruções de instalação e funcionamento do fabricante.
Gambellara 01 de julho de 2023
Pessoa autorizada a compilar a documentação técnica e autorizada a assinar a declaração UE de conformidade.

DK INSTALLATIONS- OG BETJENINGSVEJLEDNING

GENERELLE OPLYSNINGER

Læs vejledningen omhyggeligt, før du installerer apparatet.
Installatøren og slutbrugeren skal overholde dem nøje, også i overensstemmelse med lokale bestemmelser, standarder og love. Apparatet er bygget i overensstemmelse med gældende EU-lovgivning, og producenten fralægger sig ethvert ansvar for skader forårsaget af forkert brug eller brug under andre forhold end dem, der er angivet på typeskiltet og i denne vejledning.

I denne vejledning findes de følgende faresymboler og -angivelser.

ADVARSEL
Hvis disse instruktioner ikke følges, kan der opstå elektriske stød, hvilket kan medføre risiko for alvorlig personskade eller død.

Dette symbol angiver, at der skal træffes en foranstaltning.

Manglende overholdelse af disse instruktioner kan medføre fejlfunktioner eller beskadigelse af apparatet.

Tips og tricks, der gør arbejdet lettere.

PRODUKTINTRODUKTION

Apparatet er en automatisk styringsanordning til pumper, der betjener hydrauliske systemer.

ANVENDELSER

Apparatet kan anvendes i typiske vandforsynings- og regnvandssystemer i boliger, lejlighedsbygninger, havebrug, landbrug og industri.

TEKNISKE SPECIFIKATIONER

Forsyningsspænding	115/230 Vac
Acceptable spændingsvariationer	+/- 10%
Frekvens	50-60 Hz
Maksimal strøm	8 A
Maksimal effekt	0,55 kW (0,75 HK) 1,1 kW (1,5 HK)
Maksimalt driftstryk	10 bar (1 MPa)
Maksimal driftstemperatur	60°C
Enhed	1C
Beskyttelsesindeks	IP 65
Mål	Fig. 5

PUMPEDE VÆSKER

Produktet er velegnet til rent, ikke-aggressivt vand og ikke-eksplosive væsker uden faste partikler eller fibre, der kan angribe produktet mekanisk eller kemisk.

Ved tilstedeværelse af aggressive væsker kan det efter anmodning leveres med en flowventil i rustfrit stål til erstatning for standardventilen i messing.

Til brug med kulbrinter kan det efter anmodning leveres med NBR-gummikomponenter til erstatning for standard EPDM-komponenterne.

KONTROLPANEL

Power on	Det tændte grønne lys indikerer,at apparatet er aktiveret (fig.1/a).
Pump on	Det tændte gule lys indikerer, at pumpen er i drift (fig.1/b).
Failure	Det tændte røde lys indikerer, at der er en fejl (fig.1/c).
Restart	Nulstillingsknap, der skal trykkes på i tilfælde af fejl (fig.1/d).

INSTALLATION - PLACERING

Installér apparatet på en sådan måde, at inspektion, vedligeholdelse og servicering let kan udføres.
Installér apparatet i et godt ventileret rum på en plads, der sikrer køling af pumpen.
Apparatet kan installeres indendørs eller udendørs, så længe den er beskyttet mod direkte sollys, regn og sne.

INSTALLATION - MONTERING

Apparatet kan monteres direkte på pumpen eller mellem den og den første hane (fig.2).
Overhold den maksimale højde, der er angivet mellem apparatet og den højeste hane (fig.2/a - fig.3).
Det er vigtigt at installere apparatet med flowpilene pegende opad og på et sted, hvor kontrolpanelet er synligt og let tilgængeligt (fig.2/b).
Der må ikke installeres noget mellem pumpen og apparatet (fig.2/c).

Det anbefales at montere en kugleventil og et manometer ved apparatets udgang for at teste pumpens og apparatets funktion ved at udelukke systemet via ventilen og kontrollere pumpens faktiske løftehøjde med manometeret.

Hvis pumpen er anbragt over hovedet, skal der altid være en kontraventil ved indsugningsrørets indgang.

INSTALLATION – GENSTARTSVÆRDI/ANLÆGSHØJDE

Det maksimale tryk, der genereres af pumpen, skal normalt være mindst 1 bar højere end apparatets genstartstryk. Navnlig skal pumpens faktiske tryk og højden af systemets vandsøjle, der hviler på apparatet, kontrolleres i forhold til systemets genstartstryk (fig. 3).
Pumpen låses, hvis trykket, der genereres af den, ikke når de værdier, der er angivet i tabellen.
Pumpen starter, men starter ikke igen, hvis højden af vandsøjlen overstiger den angivne højde.

Genstartsværdien er angivet på siden eller bagsiden af apparatet.

ELEKTRISKE TILSLUTNINGER

ADVARSEL
Elektrisk stød - risiko for død eller alvorlig personskade.
Sluk for strømforsyningen, før du begynder at arbejde på apparatet.
Sørg for, at strømforsyningen ikke kan genetableres ved et uheld.

ADVARSEL
Elektrisk stød - risiko for død eller alvorlig personskade.
Tilslut apparatet til jordsystemet, og beskyt det mod indirekte kontakt i overensstemmelse med de lokale bestemmelser.
Strømkabler uden stik skal tilsluttes en afbryder, der er tilsluttet nettet i overensstemmelse med de lokale ledningsregler.
Systemet skal være udstyret med en fejlstrømsafbryder (RCD) med en udløsningsstrøm på mindre end 30 mA.
Apparatet skal være tilsluttet en ekstern netafbryder med en kontaktafstand på mindst 3 mm i alle poler.

Elektriske tilslutninger skal udføres af kvalificeret personale og i overensstemmelse med gældende lovgivning.

Apparatet kan drives af en generator eller en anden alternativ energiforsyning, forudsat at kravene til strømforsyningen er opfyldt.

Tilslut apparatet til en stikkontakt ved hjælp af det medfølgende kabel og stik.
Tilslut produkterne uden monteret kabel og stik i henhold til følgende instruktioner:
1. Fjern dækslet på forsiden af apparatet.
2. Udfør den elektriske tilslutning i henhold til ledningsdiagrammet (fig. 4/a).
3. Fastgør dækslet med alle skruerne, og sørg for at stramme kabelforskruningerne ordentligt for at opretholde IP65-beskyttelsesklassen.

Pumper med en højere effekt end den, der er angivet i afsnittet "Tekniske specifikationer" i denne vejledning, kan tilsluttes apparatet via en kontaktor (fig.4/b) samt trefasede pumper (fig.4/c).

OPSTART

Apparatet starter og stopper automatisk pumpen alt efter vandbehovet.
1. Sørg for, at pumpen er spædet.
2. Åbn en hane.
3. Påfør spænding, apparatet starter pumpen og holder den i gang, den grønne og gule lysdiode lyser.
4. Luk hanen, efter et par sekunder stopper apparatet pumpen, og den gule lysdiode slukker.
Systemet er nu klar til brug.

Hvis apparatet stopper pumpen, når hanen er åben, skal det kontrolleres, at pumpen er spædet korrekt.
For at nulstille systemet skal du trykke på genstartsknappen og holde den nede, indtil der kommer vand ud af vandhanen.

I tilfælde af en midlertidig strømafbrydelse nulstiller apparatet automatisk sig selv, når strømmen vender tilbage.

BESKYTTELSE MOD FROST

Hvis apparatet udsættes for frost i perioder, hvor det ikke er i brug, skal apparatet og systemet tømmes.
1. Sluk for strømmen til apparatet.
2. Afbryd vandtilførslen til systemet, og aflast trykket ved at åbne en hane.
3. Tøm systemet på det laveste punkt. Sørg for, at apparatet og pumpen tømmes separat.

FUNKTIONSFEJL

ADVARSEL
Elektrisk stød - risiko for død eller alvorlig personskade.
Sluk for strømforsyningen, før du begynder at arbejde på apparatet.
Sørg for, at strømforsyningen ikke kan genetableres ved et uheld.

Fejl	Hovedårsager
Pumpen starter ikke	• Kontrollér de elektriske tilslutninger (fig. 4). • Kontrollér pumpen.
Pumpen starter, men genstarter ikke	• Åbn hanen for at lette trykket. • For stor vandsøjlehøjde (fig. 2/a-3).
Pumpen kører med mellemrum	• Lækage i systemet under minimumsflowet. (ca. 1 l/min)
Pumpen stopper ikke	• Sluk for alle forsyningsanlæg. • Lækage i systemet, der overstiger minimumsflowet. (ca. 1 l/min)
Apparatet går i spærring	• Vandmangel/vanskeligheder ved pumpesugning. • Utilstrækkelig faktisk pumpehøjde. (fig.3).

BORTSKAFFELSE AF PRODUKTET

Dette produkt eller dele af det skal bortskaffes på en miljømæssigt forsvarlig måde.
Brug den autoriserede affaldsindsamlingstjeneste, eller kontakt producenten eller den lokale forhandler.
Symbolet med den overstregede skraldespand angiver, at produktet skal bortskaffes separat fra husholdningsaffaldet. Et udtjent produkt, der er mærket med dette symbol, skal bortskaffes på et autoriseret indsamlingssted hos de lokale myndigheder.
Separat indsamling og genanvendelse bidrager til at beskytte miljøet.

DK: EU-OVERENSSTEMMELSESERKLÆRING

Producenten erklærer på eget ansvar, at de produkter, som denne erklæring henviser til, er i overensVi, EBARA PUMPS Europe S.p.A. med hjemsted i Via Campo Sportivo, 30 38023 Cles (TN) ITALIEN, erklærer under vores eneansvar, at produktet SERVOPRESS S, som denne erklæring henviser til, er i overensstemmelse med Det Europæiske Råds direktiver vedrørende Lavspændingsdirektivet (2014/35/EU). Anvendt standard: EN 60730-1:2016, EN 60730-2:2016. EMC: 2014/30/EU. Anvendt standard: EN 60730-1:2016. RoHS-direktiver (2011/65/EU og 2015/863/EU). Anvendt standard: EN IEC 3000:2018.
Denne EU-overensstemmelseserklæring er kun gyldig, hvis den offentliggøres som en del af producentens installations- og betjeningsvejledning.
Gambellara 01. juli 2023
Person, der er autoriseret til at udarbejde teknisk dokumentation og autoriseret til at underskrive EU-overensstemmelseserklæringen.

SERVOPRESS S

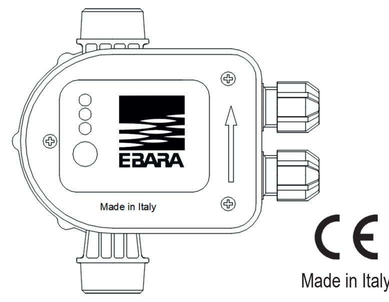

1

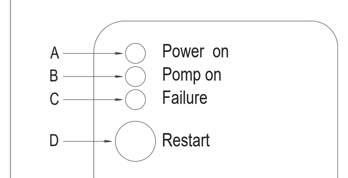

2

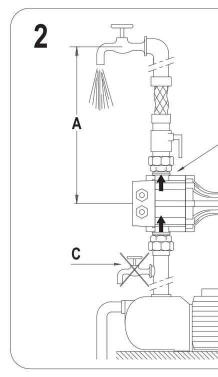

3

PRESSIONE DI RIPARTENZA (bar) / *RESTART PRESSURE (bar)*	1,5	2,2
NUMERO DI PIANI / *FLOORS NUMBER*	5	7
ALTEZZA EDIFICIO (m) / *BUILDING HEIGHT (m)*	15	22
PRESSIONE MIN / MAX POMPA (bar) / *MIN / MAX PUMP PRESSURE (bar)*	3 / 12	3,5 / 12

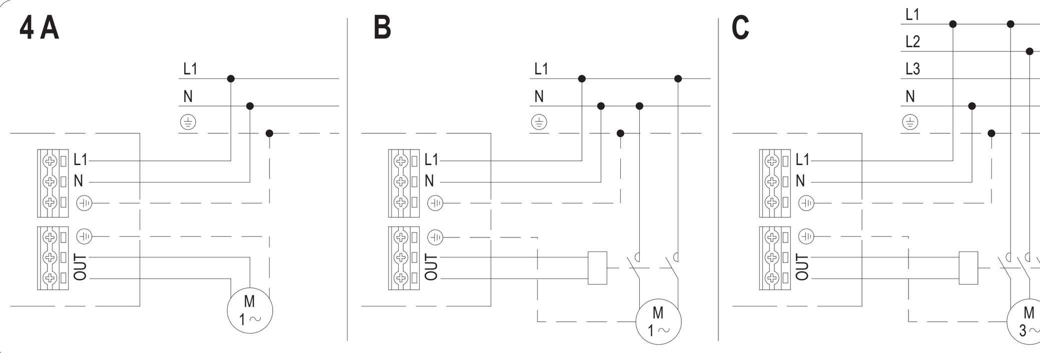

5

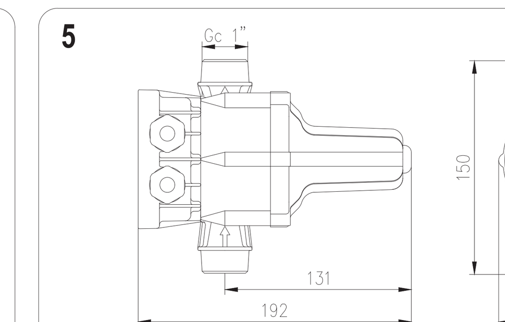

NL | INSTRUCTIES VOOR INSTALLATIE EN GEBRUIK

ALGEMENE INFORMATIE

Lees de instructies zorgvuldig voordat u het apparaat installeert.
De installateur en de eindgebruiker moeten deze instructies nauwgezet naleven, ook in overeenstemming met de plaatselijke voorschriften, normen en wetten. Het apparaat is gebouwd in overeenstemming met de geldende EU-wetgeving en de fabrikant wijst elke aansprakelijkheid af voor schade veroorzaakt door oneigenlijk gebruik of gebruik onder andere omstandigheden dan aangegeven op het typeplaatje en in deze instructies.

In deze handleiding vindt u de volgende gevarensymbolen en -aanduidingen.

WAARSCHUWING
Als deze instructies niet worden opgevolgd, kunnen zich elektrische schokken voordoen, met als gevolg gevaar voor ernstig persoonlijk letsel of overlijden.

Dit symbool geeft aan dat er een actie moet worden ondernomen.

Het niet naleven van deze instructies kan leiden tot storingen of schade aan het apparaat.

Suggesties en advies die het werk vergemakkelijken.

BESCHRIJVING VAN HET PRODUCT

Het apparaat is een automatische besturingsinrichting voor pompen die hydraulische systemen bedienen.

TOEPASSINGEN

Het apparaat wordt gebruikt in typische watervoorzienings- en regenwatersystemen in woningen, appartementsgebouwen, bij het tuinieren, in de landbouw en de industrie.

TECHNISCHE SPECIFICATIES

Voedingsspanning	115/230 Vac
Aanvaardbare spanningsschommelingen	+/- 10%
Frequentie	50-60 Hz
Maximale stroom	8 A
Maximaal vermogen	0,55 kW (0,75 PK) 1,1 kW (1,5 PK)
Maximale bedrijfsdruk	10 bar (1 MPa)
Maximale bedrijfstemperatuur	60°C
Apparaat	1C
Beschermingsindex	IP 65
Afmetingen	Afb. 5

GEPOMPTE VLOEISTOFFEN

Het product is geschikt voor schoon, niet-agressief water en niet-explosieve vloeistoffen zonder vaste deeltjes of vezels die het product op mechanische of chemische wijze kunnen aantasten.

In aanwezigheid van agressieve vloeistoffen kan het op verzoek worden geleverd met een roestvrijstalen doorstroomklep ter vervanging van de standaard messing klep.

Voor gebruik met koolwaterstoffen kan het op verzoek worden geleverd met NBR-rubbercomponenten ter vervanging van de standaard EPDM-componenten.

BEDIENINGSPANEEL

Power on	Een groen brandend lampje geeft aan dat het apparaat onder spanning staat (afb.1/a).
Pump on	Een geel brandend lampje geeft aan dat de pomp in werking is (afb.1/b).
Failure	Een knipperend rood lampje geeft de aanwezigheid van een storing aan (afb.1/c).
Restart	Herstartknop die bij een storing moet worden ingedrukt (afb.1/d).

INSTALLATIE - PLAATSING

Installeer het apparaat zodanig dat inspectie, onderhoud en service gemakkelijk kunnen worden uitgevoerd.
Installeer het apparaat in een goed geventileerde ruimte op een plaats waar de pomp goed kan afkoelen.
Het apparaat kan binnen of buiten worden geïnstalleerd, zolang het wordt beschermd tegen blootstelling aan direct zonlicht, regen en sneeuw.

INSTALLATIE - MONTAGE

Het apparaat kan rechtstreeks op de pomp of tussen de pomp en de eerste kraan worden gemonteerd (afb. 2).
Er moet worden voldaan aan de aangegeven maximale hoogte tussen het apparaat en de hoogste kraan (afb.2/a - afb.3).
Het apparaat moet absoluut worden geïnstalleerd met de stromingspijlen naar boven toe gericht en op een plaats waar het bedieningspaneel zichtbaar en gemakkelijk toegankelijk is (afb. 2/b).
Tussen de pomp en het apparaat mogen geen kranen worden geplaatst (afb.2/c).

Het is raadzaam een kogelklep en een manometer op de uitlaat van het apparaat aan te sluiten om de werking van de pomp en het apparaat te testen door het systeem via de klep af te sluiten, en de werkelijke opvoerhoogte van de pomp te controleren met de manometer.

Als de pomp boven druk staat, moet altijd een terugslagklep worden geplaatst aan de inlaat van de aanzuigbuis.

INSTALLATIE - HERSTARTWAARDE / HOOGTE VAN DE INSTALLATIE

De door de pomp opgewekte maximumdruk moet normaliter ten minste 1 bar hoger zijn dan de herstartdruk van het apparaat. In het bijzonder moet de werkelijke druk van de pomp en de hoogte van de waterkolom van het systeem die op het apparaat drukt, worden gecontroleerd in verhouding tot de herstartdruk van het systeem (afb. 3). De pomp raakt geblokkeerd als de door de pomp gegenereerde druk niet de in de tabel aangegeven waarden bereikt. De pomp start, maar herstart niet meer als de hoogte van de waterkolom de aangegeven hoogtes overschrijdt.

De herstartwaarde is aangegeven op de zijkant of achterkant van het apparaat.

ELEKTRISCHE AANSLUITINGEN

WAARSCHUWING
Elektrische schok - Kans op overlijden of ernstig persoonlijk letsel.
Schakel de voeding uit voordat u aan het apparaat gaat werken.
Zorg ervoor dat de stroomvoorziening niet per ongeluk weer kan worden hersteld.

WAARSCHUWING
Elektrische schok - Kans op overlijden of ernstig persoonlijk letsel.
Sluit het apparaat aan op het aardingssysteem en bescherm het tegen indirect contact, in overeenstemming met de plaatselijke voorschriften.
Stroomkabels zonder stekker moeten worden aangesloten op een op het lichtnet aangesloten stroomschakelaar in overeenstemming met de plaatselijke bedradingsvoorschriften.
Het systeem moet worden uitgerust met een aardlekschakelaar (ALS) met een uitschakelstroom van minder dan 30 mA.
Het apparaat moet worden aangesloten op een externe netschakelaar met een contactopening van ten minste 3 mm in alle polen.

Elektrische aansluitingen moeten worden uitgevoerd door gekwalificeerd personeel en in overeenstemming met de geldende wetgeving.

Het apparaat kan worden aangedreven door een generator of een andere alternatieve energiebron, mits aan de vereisten inzake energievoorziening wordt voldaan.

Sluit het apparaat met de meegeleverde kabel en stekker aan op een stopcontact.
Sluit de producten zonder gemonteerde kabel en stekker aan volgens de volgende instructies:
1. Verwijder het deksel van de voorkant van het apparaat.
2. Voer de elektrische aansluiting uit overeenkomstig het volgende elektrische schema (afb. 4/a).
3. Bevestig het deksel met alle schroeven en zorg ervoor dat de kabelwartels goed vastgedraaid zijn om de beschermingsklasse IP65 te behouden.

Pompen met een hoger vermogen dan aangegeven in de paragraaf "Technische specificaties" van deze handleiding kunnen op het apparaat worden aangesloten via een afstandschakelaar (afb. 4/b) evenals driefasige pompen (afb. 4/c).

OPSTARTEN

Het apparaat start en stopt de pomp automatisch aan de hand van de waterbehoefte.
1. Zorg ervoor dat de pomp gevuld is.
2. Open een kraan.
3. Breng spanning aan, het apparaat start de pomp en houdt hem draaiende, de groene en gele leds branden.
4. Sluit de kraan af, na enkele seconden stopt het apparaat de pomp en gaat de gele led uit. Het systeem is nu klaar voor gebruik.

Als het apparaat, met de kraan open, de pomp stopt en de rode led oplicht, moet worden gecontroleerd of de pomp goed is gevuld.
Om het systeem te resetten houdt u de herstartknop ingedrukt totdat het rode ledlampje uitgaat en er water uit de kraan komt.

Bij een tijdelijke stroomonderbreking herstart het apparaat automatisch wanneer de stroom terugkeert.

BESCHERMING TEGEN VORST

Als het apparaat tijdens perioden van inactiviteit wordt blootgesteld aan vorst, moeten het apparaat en het systeem worden geleegd.
1. Schakel de stroom naar het apparaat uit.
2. Sluit de watertoevoer naar het systeem af en laat de druk dalen door een kraan te openen.
3. Leeg het systeem op het laagste punt. Zorg ervoor dat het apparaat en de pomp afzonderlijk worden geleegd.

ONREGELMATIGE WERKING

WAARSCHUWING
Elektrische schok - Kans op overlijden of ernstig persoonlijk letsel.
Schakel de voeding uit voordat u aan het apparaat gaat werken.
Zorg ervoor dat de stroomvoorziening niet per ongeluk weer kan worden hersteld.

Storingen	Belangrijkste oorzaken
De pomp start niet	• Controleer de elektrische aansluitingen (afb. 4). • Controleer de pomp.
De pomp functioneert, maar start niet	• Open de kraan om de druk te verlagen. • Te grote waterkolomhoogte (afb. 2/a-3).
De pomp werkt met tussenpozen	• Lekkage in het systeem onder het minimumdebiet. (Ongeveer 1 l/min)
De pomp stopt niet	• Sluit alle nutsvoorzieningen af. • Lekkage in het systeem hoger dan het minimumdebiet. (Ongeveer 1 l/min)
Het apparaat blokkeert	• Watertekort/moeilijkheden van de pomp bij het aanzuigen. • Onvoldoende werkelijke opvoerhoogte van de pomp (afb. 3).

VERWIJDERING VAN HET PRODUCT

Dit product of delen ervan moeten op een milieuvriendelijke manier worden verwijderd.
Gebruik de erkende afvalophaaldienst of neem contact op met de fabrikant of uw plaatselijke dealer.
Het symbool van de doorgekruiste vuilnisbak geeft aan dat het product gescheiden van het huishoudelijk afval moet worden weggegooid. Een afgedankt product met dit symbool moet worden ingeleverd bij een door de plaatselijke autoriteiten erkend inzamelpunt.
Gescheiden inzameling en recycling helpen het milieu te beschermen.

NL: EU-CONFORMITEITSVERKLARING

Wij, EBARA PUMPS Europe S.p.A. met statutaire zetel in Via Campo Sportivo, 30 38023 Cles (TN) ITALIË, verklaren onder onze uitsluitende verantwoordelijkheid dat het product SERVOPRESS S waarop deze verklaring betrekking heeft, in overeenstemming is met de richtlijnen van de Europese Raad betreffende de Laagspanningsrichtlijn (2014/35/EU). Gebruikte norm: EN 60730-1:2016, EN 60730-2:2016. EMC: 2014/30/EU. Gebruikte norm: EN 60730-1:2016. RoHS-richtlijnen (2011/65/EU en 2015/863/EU). Gebruikte norm: EN IEC 3000:2018.
Deze EU-conformiteitsverklaring is alleen geldig indien gepubliceerd als onderdeel van de installatie- en bedieningsinstructies van de fabrikant.
Gambellara 01 juli 2023
Persoon die gemachtigd is om technische documentatie samen te stellen en die de EU-conformiteitsverklaring mag ondertekenen.

SV | INSTRUKTIONER FÖR INSTALLATION OCH FUNKTION

ALLMÄN INFORMATION

Läs instruktionerna noggrant innan apparaten installeras.
Installatören och slutanvändaren måste följa dem noggrant, även i enlighet med lokala bestämmelser, standarder och lagar. Apparaten är konstruerad i enlighet med gällande EU-lagar och tillverkaren avsäger sig allt ansvar för skador som orsakats av felaktig användning eller användning under andra förhållanden än de som anges på typskylten och i dessa instruktioner.

Följande farosymboler och -indikationer finns i denna bruksanvisning.

VARNING
Om dessa instruktioner inte följs kan det leda till en elchock med efterföljande risk för allvarlig personskada eller dödsfall.

Denna symbol indikerar att en åtgärd måste vidtas.

Om dessa indikationer inte följs, kan det leda till funktionsstörningar eller skador på apparaten.

Tips och råd som underlättar arbetet.

PRODUKTINTRODUKTION

Apparaten är en automatisk styrenhet för pumpar som betjänar hydrauliska system.

TILLÄMPNINGAR

Apparaten kan användas i typiska vattenförsörjnings- och regnvattensystem i bostäder, flerbostadshus, trädgårdar, jordbruk och industri.

TEKNISKA EGENSKAPER

Matningsspänning	115/230 Vac
Acceptabla spänningsvariationer	+/- 10%
Frekvens	50-60 Hz
Maximal strömstyrka	8 A
Maximal effekt	0,55 kW (1 HK) 1,1 kW (1,5 HK)
Maximalt driftstryck	10 bar (1 MPa)
Högsta driftstemperatur	60°C
Enhet	1C
Skyddsklass	IP 65
Mått	Fig. 5

PUMPADE VÄTSKOR

Produkten är lämplig för rent, icke-aggressivt vatten och icke-explosiva vätskor utan fasta partiklar eller fibrer som kan angripa produkten mekaniskt eller kemiskt.

I närvaro av aggressiva vätskor kan den på begäran levereras med en flödesventil av rostfritt stål som ersätter standardventilen av mässing.

För användning med kolväten kan den på begäran levereras med komponenter av NBR-gummi som ersätter standardkomponenterna av EPDM.

KONTROLLPANEL

Power on	Det gröna ljuset indikerar att apparaten är spänningsförande (fig. 1/a).
Pump on	Det gula ljuset indikerar att pumpen är i drift (fig. 1/b).
Failure	Det röda ljuset indikerar att det finns ett fel (fig. 1/c).
Restart	Återställningsknapp som ska tryckas in vid fel (fig. 1/d).

INSTALLATION - PLACERING

Installera apparaten på ett sådant sätt att inspektion, underhåll och service kan utföras lätt.
Installera apparaten i en välventilerad miljö i en position som säkerställer att pumpen kyls ned.
Apparaten kan installeras inomhus eller utomhus så länge den är skyddad mot direkt solljus, regn och snö.

INSTALLATION - MONTERING

Apparaten kan monteras direkt på pumpen eller mellan pumpen och den första förbrukaren (fig. 2).
Observera den maximala höjden som anges mellan apparaten och förbrukaren som är placerad högst upp (fig. 2/a – fig. 3).
Det är absolut nödvändigt att installera apparaten så att pilarna för flödet vänder uppåt och på en plats där kontrollpanelen är synlig och lättillgänglig (fig. 2/b).
Ingen förbrukare får installeras mellan pumpen och apparaten (fig. 2/c).

Det rekommenderas att montera en kulventil och en tryckmätare vid apparatens utlopp för att testa pumpens och apparatens funktion genom att utesluta systemet via ventilen. Kontrollera sedan pumpens faktiska uppfordringshöjd med tryckmätaren.

Om pumpen är placerad ovan tryckhöjden ska en backventil alltid monteras på sugledningens inlopp.

INSTALLATION – VÄRDE FÖR OMSTART/SYSTEMETS HÖJD

Det högsta trycket som bildas av pumpen ska normalt vara minst 1 bar högre än apparatens tryck för omstart. I synnerhet ska pumpens faktiska tryck och höjden på systemets vattenpelare som belastar apparaten kontrolleras i förhållande till systemets tryck för omstart (fig. 3).
Pumpen blockeras om det tryck som bildas av pumpen inte når de värden som anges i tabellen.
Pumpen aktiveras, men startar inte om igen om vattenpelarens höjd överstiger de angivna höjderna.

Värdet för omstart anges på apparatens sida eller baksida.

ELEKTRISKA ANSLUTNINGAR

VARNING
Elchock – Risk för dödsfall eller allvarlig personskada.
Stäng av strömförsörjningen innan arbete påbörjas på apparaten.
Se till att strömförsörjningen inte kan återställas oavsiktligt.

VARNING
Electrical shock – Risk of death or serious personal injuries
Connect the wires to the protective conductor of the earthing system and protect it from indirect conctacts in compliance with relative local regulation.
Power cables without plug must be connected to a switch in compliance with relative local regulation.
The system must be equipped with a residual current device (RCD) with a trip current lower than 30 mA.
The device must be connected to a external network switch with a distance of at least 3 mm at all poles.

Elektriska anslutningar måste utföras av kvalificerad personal och i enlighet med gällande lagstiftning.

Apparaten kan drivas av en generator eller annan alternativ energiförsörjning, förutsatt att kraven på strömförsörjning uppfylls.

Anslut apparaten till ett eluttag med den medföljande kabeln och stickkontakten.
Anslut produkterna utan monterad kabel och stickkontakt enligt följande instruktioner:
1. Ta bort kåpan från apparatens framsida.
2. Utför den elektriska anslutningen enligt kopplingsschemat (fig. 4/a).
3. Fäst kåpan med alla skruvar och se till att dra åt kabelgenomföringarna ordentligt för att bibehålla skyddsklassen IP65.

Pumpar med högre effekt än vad som anges i avsnittet "Tekniska egenskaper" i denna bruksanvisning kan anslutas till apparaten via en kontaktor (fig. 4/b) samt trefaspumpar (fig. 4/c).

START

Apparaten startar och stoppar pumpen automatiskt beroende på vattenbehovet.
1. Se till att pumpen är fylld.
2. Öppna en kran.
3. Slå till spänningen. Apparaten startar pumpen och håller den igång. De gröna och gula lysdioderna är tända.
4. Stäng kranen. Efter några sekunder stoppar apparaten pumpen och den gula lysdioden slocknar. Systemet är nu klart för drift.

Om apparaten stoppar pumpen när kranen är öppen och den röda lysdioden tänds, är det nödvändigt att kontrollera att pumpen är korrekt fylld.
För att återställa systemet, tryck på knappen "Restart" och håll den intryckt tills den röda lysdioden slocknar och vatten kommer ut ur kranen.

Vid ett tillfälligt strömavbrott återställs apparaten automatiskt när strömmen kommer tillbaka.

SKYDD MOT FROST

Om apparaten utsätts för frost under perioder av inaktivitet måste apparaten och systemet tömmas.
1. Bryt spänningen till apparaten.
2. Stäng av vattentillförseln till systemet och avlasta trycket genom att öppna en förbrukare.
3. Töm systemet vid den lägsta punkten. Se till att apparaten och pumpen töms separat.

FUNKTIONSFEL

VARNING
Elchock – Risk för dödsfall eller allvarlig personskada.
Stäng av strömförsörjningen innan arbete påbörjas på apparaten.
Se till att strömförsörjningen inte kan återställas oavsiktligt.

Fel	Huvudorsaker
Pumpen startar inte	• Kontrollera de elektriska anslutningarna (fig. 4). • Kontrollera pumpen.
Pumpen aktiveras, men startar inte om	• Öppna kranen för att avlasta trycket. • För hög vattenpelare (fig. 2/a-3).
Pumpen fungerar intermittent	• Läckage i systemet som understiger minimiflödet (ca 1 L/min).
Pumpen stannar inte	• Stäng förbrukarna. • Läckage i systemet som överstiger minimiflödet (ca 1 L/min).
Apparaten blockeras	• Vattenbrist/pumpen har svårigheter med att suga upp vatten. • Pumpens faktiska uppfordringshöjd är otillräcklig (fig. 3).

BORTSKAFFANDE AV PRODUKTEN

Den här produkten eller delar av den måste bortskaffas på ett miljövänligt sätt.
Använd en auktoriserad avfallshämtningstjänst eller kontakta tillverkaren eller den lokala återförsäljaren.
Symbolen med den överkryssade soptunnan visar att produkten måste bortskaffas separat från hushållsavfallet. En uttjänt produkt som är märkt med den här symbolen måste lämnas in till en auktoriserad insamlingsplats.
Separat insamling och återvinning bidrar till att skydda miljön.

SV: EU-FÖRSÄKRAN OM ÖVERENSSTÄMMELSE

Vi, EBARA PUMPS Europe S.p.A. med säte i Via Campo Sportivo, 30 38023 Cles (TN) ITALIEN, förklarar under vårt eget ansvar att produkten SERVOPRESS S som denna förklaring avser är i överensstämmelse med Europeiska rådets direktiv om Lågspänningsdirektivet (2014/35/EU). Standard som används: EN 60730-1:2016, EN 60730-2:2016. EMC: 2014/30/EU. Använd standard: EN 60730-1:2016. RoHS-direktiven (2011/65/EU och 2015/863/EU). Standard som används: EN IEC 3000:2018.
Denna EU-försäkran om överensstämmelse är endast giltig om den publiceras som en del av tillverkarens installations- och bruksanvisningar.
Gambellara 01 juli 2023
Person med behörighet att sammanställa teknisk dokumentation och med behörighet att underteckna EU-försäkran om överensstämmelse.

FI | KÄYTTÖ- JA TOIMINTAOHJEET

YLEISIÄ TIETOJA

Lue ohjeet huolellisesti ennen laitteen asentamista.
Asentajan ja loppukäyttäjän on noudatettava kaikkia soveltuvia lakeja, standardeja ja paikallisia säädöksiä. Laite on koottu olemassa olevien yhteisölakien mukaisesti, eikä valmistaja ole vastuussa mistään vahingoista, jotka johtuvat virheellisestä käytöstä tai käytöstä olosuhteissa, jotka eivät vastaa nimikyltissä ja näissä ohjeissa määritettyjä olosuhteita.

Tämä käyttöopas sisältää alla kuvattuja symboleita ja vaaran merkkejä.

VAROITUS
Näiden ohjeiden noudattamatta jättäminen voi aiheuttaa sähköiskuja, jotka voivat johtaa vakaviin henkilövammoihin tai kuolemaan.

Tämä symboli tarkoittaa sitä, että varotoimia on ehdottomasti noudatettava.

Jos näitä vaaran merkkejä ei huomioida, se voi aiheuttaa vahinkoja tai laitteen toimintahäiriön.

Ehdotukset ja vinkit työn helpottamiseen.

TUOTTEEN ESITTELY

Tämä laite on hydraulisiin järjestelmiin suunniteltu automaattinen pumppuohjain.

KÄYTTÖTARKOITUKSET

Laitteen käyttötarkoitus liittyy yleensä tavallisiin veden toimitusjärjestelmiin ja sadevesijärjestelmiin asuinalueilla, rakennuksissa, puutarhanhoidossa, maataloudessa ja teollisuudessa.

TEKNISET TIEDOT

Jännite	115/230 Vac
Hyväksyttävä jännitevaihtelu	+/- 10%
Taajuus	50-60 Hz
Enimmäisvirta	8 A
Enimmäisteho	0,55 Kw (0,75 HV) 1,1 kW (1,5 HV)
Enimmäistoimintapaine	10 bar (1 MPa)
Enimmäistoimintalämpötila	60°C
Laite	1C
Suojausluokka	IP 65
Mitat	Kuva 5

PUMPATUT NESTEET

Laite soveltuu puhtaan veden kanssa käytettäväksi; sitä ei saa käyttää voimakkaiden aineiden tai räjähtävien nesteiden kanssa. Vesi ei saa sisältää kiinteitä esineitä tai kuituja, jotka saattavat vaikuttaa laitteeseen mekaanisesti tai kemiallisesti.

Jos laitetta käytetään voimakkaiden aineiden yhteydessä, siihen voidaan asentaa pyynnöstä AISI 306 -virtausventtiili tavallisen sinkkisen virtausventtiilin sijaan.

Jos tuotetta käytetään hiilivetyjen kanssa, siihen voidaan asentaa pyynnöstä NBR-kumikomponentit tavallisten EPDM-komponenttien sijaan.

OHJAUSPANEELI

Power on	Vihreä valo syttyy ja osoittaa, että laitteen virta on päällä (kuva 1/a).
Pump on	Keltainen valo syttyy ja osoittaa, että pumppu on käynnissä (kuva 1/b).
Failure	Punaisen valon syttyminen ilmaisee poikkeavan toiminnan (kuva 1/c).
Restart	Nollauspainike, jota voidaan painaa poikkeavan toiminnan yhteydessä (kuva 1/d).

ASENNUS – SIJAINTI

Asenna laite niin, että se on helppo tarkistaa ja huoltaa ja että sitä on helppo käyttää.
Asenna laite paikkaan, jossa pumpun viilennysjärjestelmä saa riittävästi ilmaa.
Laite voidaan asentaa sisään tai ulos, kunhan se on suojattu riittävän hyvin sateelta, lumelta ja suoralta auringonpaisteelta.

ASENNUS – KOKOAMINEN

Laite voidaan asentaa suoraan pumppuun tai pumpun ja ensimmäisen hanan väliin (kuva 2).
Huomioi laitteen ja korkeimman hanan välinen enimmäiskorkeus (kuva 2/a – kuva 3).
Asenna laite vain niin, että virtausnuolet osoittavat ylös, ja sellaiseen sijaintiin, jossa ohjauspaneeli on helposti nähtävissä ja käytettävissä (kuva 2/b).
Käyttäjät eivät saa olla pumpun ja laitteen välissä (kuva 2/c).

Suositus on, että varoventtiili ja painemittari asennetaan laitteen ulostuloon, jotta pumpun ja laitteen toiminta voidaan varmistaa. Tämä ei koske hydraulista järjestelmää venttiilin kautta ja pumpun tehokkaan toiminnan vahvistamista painemittarin vuoksi.

Jos pumppu on sijoitettu pään yläpuolelle, varusta aina takaiskuventtiili imuputken tuloaukossa.

ASENNUS – UUDELLEENKÄYNNISTYKSEN ARVO / KÄYTTÖKORKEUS

Pumpun tuottaman enimmäispaineen on oltava vähintään 1 baarin verran laitteen uudelleenkäynnistyspainetta korkeampi. Erityisesti pumpun tehokas paine ja laitteeseen vaikuttavan järjestelmän vesipylvään korkeus on tarkistettava suhteessa varsinaisen laitteen käynnistyspaineeseen. (kuva 3).
Pumppu pysähtyy, jos taulukossa kuvattuja painearvoja ei saavuteta.
Pumppu käynnistyy ilman uudelleenkäynnistystä, jos vesipylvään korkeus ylittää taulukossa osoitetut arvot.

Uudelleenkäynnistyksen arvo on mainittu laitteen sivulla tai takaosassa.

SÄHKÖKYTKENNÄT

VAROITUS
Sähköiskun vaara – kuoleman tai vakavien henkilövammojen riski.
Sammuta laitteen virta ennen laitteen huoltoa tai muita töitä.
Varmista, ettei laitteen virtalähde voi kytkeytyä päälle vahingossa.

VAROITUS
Sähköiskun vaara – kuoleman tai vakavien henkilövammojen riski
Yhdistä johdot maadoitusjärjestelmän suojajohtimeen ja suojaa ne epäsuorilta yhteyksiltä paikallisten säädösten mukaisesti.
Pistokkeettomat virtakaapelit on liitettävä kytkimeen paikallisten säädösten mukaisesti.
Järjestelmään on asennettava vikavirtasuoja, jonka katkaisuvirta on alle 30 mA.
Laite on liitettävä ulkoiseen verkkokytkimeen, jonka kaikkien napojen etäisyys on vähintään 3 mm.

Vain valtuutetut henkilöt saavat suorittaa sähkökytkennät ja kytkennöissä on noudettava paikallisia vaatimuksia.

Laite voi saada virtansa generaattorista tai vaihtoehtoisesta energianlähteestä, jos ne täyttävät virtalähteen tekniset vaatimukset.

Yhdistä laite virtalähteeseen laitteen mukana tulleilla kaapelilla ja pistokkeella.
Yhdistä tuotteet, joiden mukana ei tullut kaapelia, alla olevien ohjeiden mukaisesti:
1. Poista laitteen etuosan kansi.
2. Toteuta sähkökytkennät sähkökaavion mukaisesti (kuva 4/a).
3. Kiinnitä kansi kaikilla ruuveilla ja varmista, että kaapelin tiivisterenkaat ovat tiiviit, jotta suojaluokitus IP 65 on edelleen voimassa.

Pumput, joiden teho on suurempi kuin tämän oppaan kohdassa Tekniset ominaisuudet, voidaan liittää kosketuspinnan avulla (kuva 4/b) sekä kolmivaihepumputkuva (4/c).

KÄYNNISTYS

Laite käynnistää ja pysäyttää pumpun automaattisesti vedentarpeen mukaan.
1. Tarkista, että pumppu on valmisteltu oikein.
2. Avaa hana.
3. Kun laitteessa on jännite, se käynnistää pumpun ja pitää pumpun käynnissä. Vihreä ja keltainen valo palavat.
4. Sulje hana. Muutaman sekunnin kuluttua laite pysäyttää pumpun ja keltainen valo sammuu. Järjestelmä on nyt käyttövalmis.

Jos laite pysäyttää pumpun, vaikka hana on auki, ja punainen valo syttyy, pumpun oikea valmistelu on tarkistettava.
Järjestelmä voidaan nollata painamalla Restart–painiketta pohjassa, kunnes punainen valo sammuu ja hanasta tulee vettä.

Sähkökatkoksen tapauksessa laite käynnistyy uudelleen automaattisesti, kun se saa jälleen sähkövirtaa.

PAKKASSUOJA

Jos laite altistuu pakkaselle, kun se ei ole käytössä, laite ja järjestelmä on tyhjennettävä.
1. Varmista, ettei laitteessa ole jännitettä.
2. Irrota järjestelmän vesilähde ja poista paine avaamalla hana.
3. Tyhjennä järjestelmä sen matalimmasta kohdasta. Tarkista, että laite ja pumppu tyhjennetään erikseen.

KÄYTÖN AIKAINEN POIKKEAVA TOIMINTA

VAROITUS
Sähköiskun vaara – kuoleman tai vakavien henkilövammojen riski.
Sammuta laitteen virta ennen laitteen huoltoa tai muita töitä.
Varmista, ettei laitteen virtalähde voi kytkeytyä päälle vahingossa.

Poikkeava toiminta	Pääasialliset syyt
Pumppu ei käynnisty	• Tarkista sähkökytkennät (kuva 4). • Tarkista pumppu.
Pumppu käynnistyy, mutta ei käynnisty enää uudelleen	• Avaa hana ja tasaa paine. • Vesipylväs on liian korkea (kuva 2/a-3).
Pumppu toimii vain välillä	• Järjestelmän virtaus on pienempi kuin sen vaatima vähimmäisvirtaus (noin 1 l/min)
Pumppu ei pysähdy	• Sulje kaikki liitännät. • Järjestelmän virtaus on pienempi kuin sen vaatima vähimmäisvirtaus (noin 1 l/min)
Laite pysähtyy	• Veden puute / kuivuus / pumpun imukyky on heikko • Pumpun pää ei sovellu käyttötarkoitukseen (kuva 3).

TUOTTEEN HÄVITTÄMINEN

Tämä tuote ja sen osat on hävitettävä ympäristöystävällisellä tavalla.
Käytä valtuutettuja jätteenkäsittelypalveluita tai ota yhteyttä valmistajaan tai paikalliseen jälleenmyyjään.
Rastilla varustetun roska-astian symboli tarkoittaa, että laite on hävitettävä erillään tavallisesta kotitalousjätteestä. Tällä symbolilla merkitty tuote on sen käytöän päätteeksi toimitettava paikallisten viranomaisten valtuuttamaan kierrätyspisteeseen.
Erillinen keräys ja kierrätys auttaa suojaamaan ympäristöä.

FI: EU-VAATIMUSTENMUKAISUUSVAKUUTUS

Me, EBARA PUMPS Europe S.p.A., jonka kotipaikka on Via Campo Sportivo, 30 38023 Cles (TN) ITALIA, vakuutamme yksinomaisella vastuullamme, että tuote SERVOPRESS S, johon tämä vakuutus viittaa, on Euroopan neuvoston direktiivien mukainen, jotka koskevat Euroopan parlamentin ja neuvoston direktiiviä, joka koskee pienjännitedirektiiviin (2014/35/EU) mukaisia. Käytetty standardi: EN 60730-1:2016, EN 60730-2:2016. EMC: 2014/30/EU. Käytetty standardi: EN 60730-1:2016. RoHS-direktiivit (2011/65/EU ja 2015/863/EU). Käytetty standardi: EN IEC 3000:2018.
Tämä EU-vaatimustenmukaisuusvakuutus on voimassa vain, jos se julkaistaan osana valmistajan asennus- ja käyttöohjeita. Gambellara 01. heinäkuuta 2023
Henkilö, jolla on valtuudet laatia teknisiä asiakirjoja ja jolla on valtuudet allekirjoittaa EU-vaatimustenmukaisuusvakuutus.

SK | NÁVOD NA INŠTALÁCIU A OBSLUHU

VŠEOBECNÉ INFORMÁCIE

Pred inštaláciou zariadenia si pozorne prečítajte pokyny.
Inštalatér a koncový používateľ ich musia dôsledne dodržiavať, a to aj v súlade s miestnymi predpismi, normami a zákonmi. Spotrebič je vyrobený v súlade s platnými zákonmi EÚ a výrobca sa zrieka akejkoľvek zodpovednosti za škody spôsobené nesprávnym používaním alebo používaním za iných podmienok, ako sú uvedené na výrobnom štítku a v tomto návode.

V tejto príručke nájdete nasledujúce symboly a označenia nebezpečenstva.

VAROVANIE
Ak sa tieto pokyny nedodržia, môže dôjsť k úrazu elektrickým prúdom, čo môže mať za následok riziko vážneho zranenia alebo smrti.

Tento symbol označuje, že je potrebné vykonať určitú akciu.

Nedodržanie týchto pokynov môže viesť k poruchám alebo poškodeniu zariadenia.

Rady a tipy, ktoré uľahčujú prácu.

PREDSTAVENIE PRODUKTU

Zariadenie je automatické riadiace zariadenie čerpadla obsluhujúceho hydraulické systémy.

POUŽITIA

Zariadenie nachádza uplatnenie v typických systémoch zásobovania vodou a dažďovej vody v domácnostiach, bytových domoch, záhradníctve, poľnohospodárstve a priemysle.

TECHNICKÉ ÚDAJE

Napájacie napätie	115/230 Vac
Prípustné odchýlky napätia	+/- 10%
Frekvencia	50-60 Hz
Maximálny prúd	8 A
Maximálny výkon	0,55 kW (0,75 HP) 1,1 kW (1,5 HP)
Maximálny prevádzkový tlak	10 barov (1 MPa)
Maximálna prevádzková teplota	60°C
Zariadenie	1C
Index ochrany	IP 65
Rozmery	Obr. 5

ČERPANÉ KVAPALINY

Výrobok je vhodný pre čistú, neagresívnu vodu a nevýbušné kvapaliny bez pevných častíc alebo vlákien, ktoré by mohli výrobok mechanicky alebo chemicky napadnúť.

V prípade prítomnosti agresívnych kvapalín môže byť na požiadanie dodaný s prietokovým ventilom z nehrdzavejúcej ocele, ktorý nahradí štandardný mosadzný ventil.

Na použitie s uhľovodíkmi sa na požiadanie môže dodať s gumovými komponentmi NBR, ktoré nahradia štandardné komponenty EPDM.

OVLÁDACÍ PANEL

Power on	Rozsvietená zelená kontrolka signalizuje, že zariadenie je pod napätím (obr. 1/a).
Pump on	Rozsvietená žltá kontrolka signalizuje, že čerpadlo je v prevádzke (obr. 1/b).
Failure	Rozsvietená červená kontrolka signalizuje prítomnosť poruchy (obr. 1/c).
Restart	Tlačidlo Reset, ktoré sa má stlačiť v prípade poruchy (obr. 1/d).

INŠTALÁCIA - UMIESTNENIE

Jednotku nainštalujte tak, aby bolo možné ľahko vykonávať kontrolu, údržbu a servis.
Jednotku nainštalujte v dobre vetranej miestnosti v polohe, ktorá zabezpečí chladenie čerpadla.
Zariadenie je možné inštalovať v interiéri alebo exteriéri, ak je chránené pred priamym slnečným žiarením, dažďom a snehom.

INŠTALÁCIA - MONTÁŽ

Jednotku možno namontovať priamo na čerpadlo alebo medzi neho a prvý kohútik (obr. 2).
Dodržujte maximálnu výšku uvedenú medzi jednotkou a najvyšším kohútikom (obr. 2/a - obr. 3).
Jednotku je nevyhnutné inštalovať tak, aby šípky prietoku smerovali nahor a na miesto, kde je ovládací panel viditeľný a ľahko prístupný (obr. 2/b).
Medzi čerpadlom a zariadením by nemal byť nainštalovaný žiadny kohútik (obr. 2/c).

Odporúča sa namontovať guľový ventil a manometer na výstupe zariadenia, aby bolo možné otestovať činnosť čerpadla a zariadenia uzavretím systému cez ventil a skontrolovať skutočný výtlak čerpadla pomocou manometra.

Ak je čerpadlo umiestnené nad hlavou, vždy zabezpečte spätný ventil na vstupe sacieho potrubia.

INŠTALÁCIA - HODNOTA ČLENENIA / VÝŠKA INŠTALÁCIE

Maximálny tlak vytváraný čerpadlom musí byť zvyčajne aspoň o 1 bar vyšší ako tlak pri opätovnom spustení zariadenia. Predovšetkým je potrebné skontrolovať skutočný tlak čerpadla a výšku vodného stĺpca v systéme, ktorý dolieha na zariadenie, vo vzťahu k tlaku pri opätovnom spustení systému (obr. 3).
Čerpadlo sa zablokuje, ak tlak generovaný čerpadlom nedosiahne hodnoty uvedené v tabuľke.
Čerpadlo sa spustí, ale už sa nespustí, ak výška vodného stĺpca prekročí indikovanú výšku.

Hodnota reštartu je uvedená na bočnej alebo zadnej strane zariadenia.

ELEKTRICKÉ PRIPOJENIA

VAROVANIE
Úraz elektrickým prúdom - riziko smrti alebo vážneho zranenia osôb.
Pred začatím práce na zariadení vypnite napájanie.
Zabezpečte, aby sa napájanie nemohlo náhodne obnoviť.

VAROVANIE
Úraz elektrickým prúdom - riziko smrti alebo vážneho zranenia osôb.
Pripojte zariadenie k uzemňovaciemu systému a chráňte ho pred nepriamym dotykom v súlade s miestnymi predpismi.
Odpojené napájacie káble musia byť pripojené k vypínaču pripojenému k elektrickej sieti v súlade s miestnymi elektroinštalačnými predpismi.
Systém musí byť vybavený prúdovým chráničom (RCD) s vypínacím prúdom menším ako 30 mA.
Zariadenie musí byť pripojené k externému sieťovému spínaču s medzerou medzi kontaktmi najmenej 3 mm zo všetkých pólov.

Elektrické pripojenie musí byť vykonané kvalifikovaným personálom a v súlade s platnými zákonmi.

Zariadenie môže byť napájané generátorom alebo iným alternatívnym zdrojom energie za predpokladu, že sú splnené požiadavky na napájanie.

Pripojte zariadenie do elektrickej zásuvky pomocou dodaného kábla a zástrčky.
Pripojte výrobky bez namontovaného kábla a zástrčky podľa nasledujúcich pokynov:
1. Odstráňte kryt z prednej časti zariadenia.
2. Elektrické pripojenie vykonajte podľa schémy zapojenia (obr. 4/a).
3. Kryt upevnite všetkými skrutkami a uistite sa, že sú káblové priechodky pevne utiahnuté, aby sa zachovala trieda ochrany IP65.

Čerpadlá s vyšším výkonom, ako je uvedené v časti "Technické špecifikácie" tohto návodu, možno k zariadeniu pripojiť prostredníctvom stýkača (obr. 4/b) ako aj trojfázové čerpadlá (obr. 4/c).

SPUSTENIE PREVÁDZKY

Zariadenie automaticky spúšťa a zastavuje čerpadlo podľa potreby vody.
1. Skontrolujte, či je čerpadlo naplnené.
2. Otvorte kohútik.
3. Pripojte napätie, zariadenie spustí čerpadlo a udržiava ho v chode, zelené a žlté LED diódy svietia.
4. Zatvorte kohútik, po niekoľkých sekundách zariadenie zastaví čerpadlo a žltá kontrolka zhasne.
Systém je teraz pripravený na prevádzku.

Ak pri otvorenom kohútiku zariadenie zastaví čerpadlo a rozsvieti sa červená kontrolka LED, je potrebné skontrolovať, či je čerpadlo správne naplnené.
Ak chcete systém resetovať, stlačte a podržte tlačidlo reštartu, kým nezhasne červená kontrolka a z kohútika nevytečie voda.

V prípade dočasného výpadku napájania sa zariadenie po obnovení napájania automaticky resetuje.

OCHRANA PROTI MRAZU

Ak je spotrebič vystavený mrazu počas obdobia nečinnosti, spotrebič a systém sa musia vyprázdniť.
1. Vypnite napájanie zariadenia.
2. Odpojte prívod vody do systému a uvoľnite tlak otvorením kohútika.
3. Vyprázdnite systém v najnižšom bode. Uistite sa, že jednotka a čerpadlo sú vypustené oddelene.

PREVÁDZKOVÁ ANOMÁLIA

VAROVANIE
Úraz elektrickým prúdom - riziko smrti alebo vážneho zranenia osôb.
Pred začatím práce na zariadení vypnite napájanie.
Zabezpečte, aby sa napájanie nemohlo náhodne obnoviť.

Anomálie	Hlavné príčiny
Čerpadlo sa nespustí	• Skontrolujte elektrické pripojenie (obr. 4). • Skontrolujte čerpadlo.
Čerpadlo sa spustí, ale neštartuje	• Otvorte kohútik, aby ste uvoľnili tlak. • Nadmerná výška vodného stĺpca (obr. 2/a-3).
Čerpadlo beží prerušovane	• Únik v systéme nižší ako minimálny prietok. (Približne 1 l/min)
Čerpadlo sa nezastaví	• Vypnite všetky inžinierske siete. • Únik v systéme presahujúci minimálny prietok. (Približne 1 l/min)
Zariadenie sa zablokuje	• Nie je tam voda/ťažkosti pri nasávaní čerpadla. • Nedostatočný skutočný výtlak čerpadla. (obr. 3).

LIKVIDÁCIA VÝROBKU

Tento výrobok alebo jeho časti sa musia zlikvidovať spôsobom šetrným k životnému prostrediu.
Využite autorizovanú službu zberu odpadu alebo sa obráťte na výrobcu či miestneho predajcu.
Symbol preškrtnutého odpadkového koša znamená, že výrobok sa musí likvidovať oddelene od domového odpadu. Výrobok po skončení životnosti označený týmto symbolom sa musí zlikvidovať na autorizovanom zbernom mieste miestneho úradu.
Separovaný zber a recyklácia pomáhajú chrániť životné prostredie.

SK: VYHLÁSENIE O ZHODE EÚ

My, spoločnosť EBARA PUMPS Europe S.p.A. so sídlom Via Campo Sportivo, 30 38023 Cles (TN) TALIANSKO, vyhlasujeme na vlastnú zodpovednosť, že výrobok SERVOPRESS S, na ktorý sa vzťahuje toto vyhlásenie, je v súlade so smernicami Európskej rady týkajúcimi sa smernice o nízkom napätí (2014/35/EÚ). Použitá norma: EN 60730-1:2016, EN 60730-2:2016. EMC: 2014/30/EU. Použitá norma: STN EN 60730/2014: EN 60730-1:2016. Smernice RoHS (2011/65/EÚ a 2015/863/EÚ). Použitá norma: EN IEC 3000:2018.
Toto EÚ vyhlásenie o zhode je platné len vtedy, ak je uverejnené ako súčasť návodu na inštaláciu a prevádzku od výrobcu.
Gambellara 01 júl 2023
Osoba oprávnená zostavovať technickú dokumentáciu a oprávnená podpisovať EÚ vyhlásenie o zhode.

EL | ΟΔΗΓΙΕΣ ΕΓΚΑΤΑΣΤΑΣΗΣ ΚΑΙ ΛΕΙΤΟΥΡΓΙΑΣ

ΓΕΝΙΚΕΣ ΠΛΗΡΟΦΟΡΙΕΣ

Διαβάστε προσεκτικά τις οδηγίες πριν την εγκατάσταση της συσκευής.
Το άτομο που κάνει την εγκατάσταση και ο τελικός χρήστης πρέπει να τηρούν τις οδηγίες απαρέγκλιτα, σύμφωνα με τους σχετικούς τοπικούς κανονισμούς, τα πρότυπα και τους νόμους. Η συσκευή έχει κατασκευαστεί σε συμμόρφωση με τους ισχύοντες νόμους της ΕΕ και η κατασκευάστρια εταιρεία αποποιείται κάθε ευθύνη για ζημιές που προκαλούνται από ακατάλληλη χρήση ή χρήση υπό συνθήκες διαφορετικές από αυτές που αναφέρονται στον πίνακα και στις παρούσες οδηγίες.

Στο παρόν εγχειρίδιο υπάρχουν τα ακόλουθα σύμβολα και ενδείξεις κινδύνου.

ΠΡΟΕΙΔΟΠΟΙΗΣΗ
Σε περίπτωση μη τήρησης αυτών των οδηγιών, ενδέχεται να προκληθεί ηλεκτροπληξία, με συνεπακόλουθο κίνδυνο σοβαρού τραυματισμού ή θανάτου.

Αυτό το σύμβολο υποδεικνύει ότι πρέπει να προβείτε σε κάποια ενέργεια.

Η μη τήρηση αυτών των οδηγιών μπορεί να οδηγήσει σε δυσλειτουργίες ή βλάβη της συσκευής.

Υποδείξεις και συμβουλές που διευκολύνουν την εργασία.

ΠΑΡΟΥΣΙΑΣΗ ΠΡΟΪΟΝΤΟΣ

Η συσκευή αυτή είναι μια αυτόματη συσκευή ελέγχου για αντλίες που χρησιμοποιούνται σε υδραυλικά συστήματα.

ΕΦΑΡΜΟΓΕΣ

Η συσκευή χρησιμοποιείται σε τυπικά συστήματα ύδρευσης και συστήματα παροχής ομβρίων υδάτων σε σπίτια και πολυκατοικίες, καθώς και στην κηπουρική, τη γεωργία και τη βιομηχανία.

ΤΕΧΝΙΚΕΣ ΠΡΟΔΙΑΓΡΑΦΕΣ

Τάση τροφοδοσίας	115/230 Vac
Αποδεκτές διακυμάνσεις τάσης	+/- 10%
Συχνότητα	50-60 Hz
Μέγιστο ρεύμα	8 A
Μέγιστη ισχύς	0,55 kW (0,75 HP) 1,1 kW (1,5 HP
Μέγιστη πίεση λειτουργίας	10 bar (1 MPa)
Μέγιστη θερμοκρασία λειτουργίας	60°C
Συσκευή	1C
Δείκτης προστασίας	IP 65
Διαστάσεις	Εικ. 5

ΑΝΤΛΟΥΜΕΝΑ ΥΓΡΑ

Το προϊόν είναι κατάλληλο για καθαρά, μη διαβρωτικά ύδατα και μη εκρηκτικά υγρά χωρίς στερεά σωματίδια ή ίνες που μπορούν να ασκήσουν μηχανική ή χημική επίδραση στο προϊόν.

Σε περίπτωση παρουσίας διαβρωτικών υγρών, παρέχεται κατόπιν αιτήματος με βαλβίδα ροής από ανοξείδωτο χάλυβα, η οποία αντικαθιστά την τυπική βαλβίδα από ορείχαλκο.

Για χρήση με υδρογονάνθρακες, παρέχεται κατόπιν αιτήματος με εξαρτήματα από καουτσούκ NBR τα οποία αντικαθιστούν τα τυπικά εξαρτήματα από EPDM.

ΠΙΝΑΚΑΣ ΕΛΕΓΧΟΥ

Power on	Η αναμμένη πράσινη λυχνία υποδεικνύει ότι η συσκευή βρίσκεται υπό τάση (εικ. 1/α).
Pump on	Η αναμμένη κίτρινη λυχνία υποδεικνύει ότι η αντλία λειτουργεί (εικ. 1/β).
Failure	Η αναμμένη κόκκινη λυχνία υποδεικνύει την ύπαρξη σφάλματος (εικ. 1/γ).
Restart	Κουμπί reset που πρέπει να πατηθεί σε περίπτωση βλάβης (εικ. 1/δ).

ΕΓΚΑΤΑΣΤΑΣΗ - ΤΟΠΟΘΕΤΗΣΗ

Εγκαταστήστε τη μονάδα με τέτοιον τρόπο ώστε να είναι εύκολη η επιθεώρηση, η συντήρηση και το σέρβις.
Εγκαταστήστε τη μονάδα σε καλά αεριζόμενο χώρο, σε θέση που εξασφαλίζει την ψύξη της αντλίας.
Η συσκευή μπορεί να εγκατασταθεί σε εσωτερικούς ή εξωτερικούς χώρους, αρκεί να προστατεύεται από την έκθεση στο άμεσο ηλιακό φως, τη βροχή και το χιόνι.

ΕΓΚΑΤΑΣΤΑΣΗ - ΣΥΝΑΡΜΟΛΟΓΗΣΗ

Η συσκευή μπορεί να τοποθετηθεί απευθείας στην αντλία ή μεταξύ αυτής και της πρώτης βρύσης (εικ. 2).
Να τηρείτε το μέγιστο ύψος που υποδεικνύεται μεταξύ της συσκευής και της ψηλότερης βρύσης (εικ. 2/α - εικ. 3).
Εγκαταστήστε τη συσκευή με τα βέλη ροής στραμμένα προς τα επάνω και σε τέτοια θέση ώστε ο πίνακας ελέγχου να είναι ορατός και εύκολα προσβάσιμος (εικ. 2/β).
Δεν πρέπει να τοποθετείται καμία βρύση μεταξύ της αντλίας και της συσκευής (εικ. 2/γ).

Συνιστάται να τοποθετήσετε μια σφαιρική βαλβίδα και ένα μανόμετρο στην έξοδο της συσκευής για να ελέγχετε τη λειτουργία της αντλίας και της συσκευής κλείνοντας το σύστημα μέσω της βαλβίδας, καθώς επίσης να ελέγχετε το πραγματικό υδροστατικό ύψος της αντλίας με το μανόμετρο.

εάν η αντλία είναι τοποθετημένη πάνω από την κεφαλή, παρέχετε πάντα μια βαλβίδα αντεπιστροφής στην είσοδο του σωλήνα αναρρόφησης.

ΕΓΚΑΤΑΣΤΑΣΗ - ΤΙΜΗ ΕΠΑΝΕΚΚΙΝΗΣΗΣ/ΥΨΟΣ ΣΥΣΤΗΜΑΤΟΣ

Η μέγιστη πίεση που παράγεται από την αντλία πρέπει κανονικά να είναι τουλάχιστον 1 bar υψηλότερη από την πίεση επανεκκίνησης της συσκευής. Ειδικότερα, πρέπει να ελέγχετε την πραγματική πίεση της αντλίας και το ύψος της στήλης ύδατος του συστήματος που εφάπτεται στη συσκευή σε σχέση με την πίεση επανεκκίνησης του συστήματος (εικ. 3).
Η αντλία μπλοκάρει αν η πίεση που παράγει δεν φτάνει τις τιμές που υποδεικνύονται στον πίνακα.
Η αντλία εκκινείται, αλλά δεν επανεκκινείται αν το ύψος της στήλης ύδατος υπερβεί το υποδεικνυόμενο ύψος.

Η τιμή επανεκκίνησης αναγράφεται στο πλαϊνό ή στο πίσω μέρος της συσκευής.

ΗΛΕΚΤΡΙΚΕΣ ΣΥΝΔΕΣΕΙΣ

ΠΡΟΕΙΔΟΠΟΙΗΣΗ
Ηλεκτροπληξία - Κίνδυνος θανάτου ή σοβαρού τραυματισμού.
Απενεργοποιήστε την παροχή ρεύματος πριν ξεκινήσετε εργασίες στη συσκευή.
Βεβαιωθείτε ότι η παροχή ρεύματος δεν μπορεί να αποκατασταθεί κατά λάθος.

ΠΡΟΕΙΔΟΠΟΙΗΣΗ
Ηλεκτροπληξία - Κίνδυνος θανάτου ή σοβαρού τραυματισμού.
Συνδέστε τη συσκευή στο σύστημα γείωσης και προστατέψτε την από έμμεσες επαφές σύμφωνα με τους τοπικούς κανονισμούς.
Τα καλώδια ρεύματος χωρίς φις πρέπει να συνδέονται σε διακόπτη ρεύματος συνδεδεμένο στο δίκτυο σύμφωνα με τους τοπικούς κανονισμούς καλωδίωσης.
Το σύστημα πρέπει να είναι εξοπλισμένο με μια διάταξη προστασίας από παραμένον ρεύμα με ρεύμα απεμπλοκής μικρότερο από 30 mA.
Η συσκευή πρέπει να συνδέεται σε εξωτερικό διακόπτη δικτύου με διάκενο επαφής τουλάχιστον 3 mm σε όλους τους πόλους.

Οι ηλεκτρικές συνδέσεις πρέπει να πραγματοποιούνται από εξειδικευμένο προσωπικό και σύμφωνα με την ισχύουσα νομοθεσία.

Η συσκευή μπορεί να τροφοδοτείται με ρεύμα από γεννήτρια ή άλλη εναλλακτική πηγή ενέργειας, υπό την προϋπόθεση ότι πληρούνται οι απαιτήσεις παροχής ρεύματος.

Συνδέστε τη συσκευή σε μια πρίζα ρεύματος χρησιμοποιώντας το παρεχόμενο καλώδιο και το φις.
Συνδέστε τα προϊόντα χωρίς τοποθετημένο καλώδιο και φις σύμφωνα με τις ακόλουθες οδηγίες:
1. Αφαιρέστε το κάλυμμα από το μπροστινό μέρος της συσκευής.
2. Πραγματοποιήστε την ηλεκτρική σύνδεση σύμφωνα με το διάγραμμα συνδεσμολογίας (εικ. 4α/).
3. Στερεώστε το κάλυμμα με όλες τις βίδες και φροντίστε να σφίξετε καλά τους στυπιοθλίπτες καλωδίων για να διατηρήσετε την κατηγορία προστασίας IP65.

Αντλίες με μεγαλύτερη ισχύ από αυτήν που αναφέρεται στην ενότητα "Τεχνικές προδιαγραφές" του παρόντος εγχειριδίου μπορούν να συνδεθούν στη συσκευή μέσω αυτόματου διακόπτη (εικ. 4/β) καθώς και τριφασικές αντλίες (εικ.4/γ).

ΕΝΑΡΞΗ ΛΕΙΤΟΥΡΓΙΑΣ

Η συσκευή πραγματοποιεί αυτόματα εκκίνηση ή διακοπή λειτουργίας της αντλίας ανάλογα με τη ζήτηση νερού.
1. Βεβαιωθείτε ότι η αντλία είναι γεμάτη.
2. Ανοίξτε μια βρύση.
3. Εφαρμόστε τάση. Η συσκευή πραγματοποιεί εκκίνηση της αντλίας και τη διατηρεί σε λειτουργία, η πράσινη και η κίτρινη λυχνία LED ανάβουν.
4. Κλείστε τη βρύση. Μετά από μερικά δευτερόλεπτα η συσκευή διακόπτει τη λειτουργία της αντλίας και η κίτρινη λυχνία LED σβήνει. Το σύστημα είναι τώρα έτοιμο για λειτουργία.

Εάν, με τη βρύση ανοιχτή, η συσκευή διακόψει τη λειτουργία της αντλίας και ανάψει η κόκκινη λυχνία LED, πρέπει να επαληθεύσετε τη σωστή αρχική πλήρωση της αντλίας.
Για να επαναφέρετε το σύστημα, πατήστε και κρατήστε πατημένο το κουμπί restart μέχρι να σβήσει η κόκκινη λυχνία LED και να βγει νερό από τη βρύση.

Σε περίπτωση προσωρινής διακοπής ρεύματος, η συσκευή επανέρχεται αυτόματα όταν επανέλθει η τροφοδοσία.

ΠΡΟΣΤΑΣΙΑ ΑΠΟ ΠΑΓΕΤΟ

Εάν η συσκευή εκτεθεί σε παγετό κατά τη διάρκεια μιας περιόδου αδράνειας, πρέπει να αποστραγγίσετε τη συσκευή και το σύστημα.
1. Αποσυνδέστε την τροφοδοσία της συσκευής.
2. Διακόψτε την παροχή νερού στο σύστημα και εκτονώστε την πίεση ανοίγοντας μια βρύση.
3. Αδειάστε το σύστημα στο χαμηλότερο σημείο. Βεβαιωθείτε ότι η συσκευή και η αντλία αποστραγγίζονται ξεχωριστά.

ΔΥΣΛΕΙΤΟΥΡΓΙΕΣ

ΠΡΟΕΙΔΟΠΟΙΗΣΗ
Ηλεκτροπληξία - Κίνδυνος θανάτου ή σοβαρού τραυματισμού.
Απενεργοποιήστε την παροχή ρεύματος πριν ξεκινήσετε εργασίες στη συσκευή.
Βεβαιωθείτε ότι η παροχή ρεύματος δεν μπορεί να αποκατασταθεί κατά λάθος.

Δυσλειτουργίες	Κύριες αιτίες
Δεν είναι δυνατή η εκκίνηση της αντλίας	• Ελέγξτε τις ηλεκτρικές συνδέσεις (εικ. 4). • Ελέγξτε την αντλία.
Η αντλία πραγματοποιεί εκκίνηση αλλά δεν λειτουργεί	• Ανοίξτε τη βρύση για να εκτονώσετε την πίεση. • Υπερβολικό ύψος στήλης ύδατος (εικ. 2/α-3).
Η αντλία λειτουργεί διακοπτόμενα	• Διαρροή στο σύστημα κάτω από την ελάχιστη ροή. (Περίπου 1 l/min)
Η αντλία δεν σταματά	• Διακόψτε όλες τις παροχές υπηρεσιών κοινής ωφέλειας. • Διαρροή στο σύστημα που υπερβαίνει την ελάχιστη ροή. (Περίπου 1 l/min) • Έλλειψη νερού/δυσκολία στην αναρρόφηση της αντλίας.
Η συσκευή μπλοκάρει	• Ανεπαρκές πραγματικό ύψος αντλίας. (εικ. 3).

ΔΙΑΘΕΣΗ ΤΟΥ ΠΡΟΪΟΝΤΟΣ

Αυτό το προϊόν ή τα μέρη του πρέπει να απορρίπτονται με περιβαλλοντικά ορθό τρόπο. Χρησιμοποιήστε την εξουσιοδοτημένη υπηρεσία αποκομιδής απορριμμάτων ή επικοινωνήστε με τον κατασκευαστή ή τον τοπικό αντιπρόσωπο.
Το σύμβολο του διαγραμμένου κάδου υποδεικνύει ότι το προϊόν πρέπει να απορρίπτεται χωριστά από τα οικιακά απορρίμματα. Ένα προϊόν στο τέλος του κύκλου ζωής του που φέρει αυτό το σύμβολο πρέπει να απορρίπτεται σε εξουσιοδοτημένο σημείο συλλογής από τις τοπικές αρχές. Η χωριστή συλλογή και η ανακύκλωση συμβάλλουν στην προστασία του περιβάλλοντος.

EL: ΔΗΛΩΣΗ ΣΥΜΜΟΡΦΩΣΗΣ ΕΕ

Εμείς, η EBARA PUMPS Europe S.p.A. με έδρα τη Via Campo Sportivo, 30 38023 Cles (TN) ITALY, δηλώνουμε με αποκλειστική μας ευθύνη ότι το προϊόν SERVOPRESS S στο οποίο αναφέρεται η παρούσα δήλωση συμμορφώνεται με τις οδηγίες του Ευρωπαϊκού Συμβουλίου σχετικά με τις Οδηγία χαμηλής τάσης (2014/35/ΕΕ). Χρησιμοποιούμενο πρότυπο: EN 60730-1:2016, EN 60730-2:2016. EMC: 2014/30/EU. Χρησιμοποιούμενο πρότυπο: EN 60730-1:2016. Οδηγίες RoHS (2011/65/ΕΕ και 2015/863/ΕΕ). Χρησιμοποιηθέν πρότυπο: EN IEC 3000:2018.
Αυτή η δήλωση συμμόρφωσης ΕΕ ισχύει μόνο εάν δημοσιεύεται ως μέρος των οδηγιών εγκατάστασης και λειτουργίας του κατασκευαστή.
Gambellara 01 Ιουλίου 2023
Πρόσωπο εξουσιοδοτημένο να συντάσσει τεχνικό φάκελο και εξουσιοδοτημένο να υπογράφει τη δήλωση συμμόρφωσης ΕΕ.

RU | УКАЗАНИЯ ПО УСТАНОВКЕ И ЭКСПЛУАТАЦИИ

ОБЩАЯ ИНФОРМАЦИЯ

Перед тем как приступать к установке прибора, внимательно прочитайте настоящие указания. Лицо/организация, осуществляющая монтаж, и конечный пользователь обязаны строго соблюдать действующие нормативы и положения законодательства, включая местные нормативные акты. Прибор изготовлен в соответствии с положениями действующего законодательства ЕС, и компания-изготовитель снимает с себя всякую ответственность за возможный ущерб, который может быть причинен ненадлежащим использованием изделия или его эксплуатацией в условиях, отличных от указанных на табличке технических данных и в настоящем руководстве.

Приведенные ниже символы и указания об опасности присутствуют в тексте настоящего руководства.

ПРЕДУПРЕЖДЕНИЕ
Несоблюдение настоящих указаний может привести к поражению электрическим током с последующим риском тяжелых травм и даже смертельного исхода.

Этот символ указывает на необходимость выполнения действия.

Несоблюдение этих указаний может привести к неверной работе или повреждению прибора.

Рекомендации и советы по облегчению работы.

КРАТКОЕ ОПИСАНИЕ ИЗДЕЛИЯ

Данный прибор представляет собой автоматическое устройство управления насосами водопроводных систем.

ОБЛАСТЬ ПРИМЕНЕНИЯ

Прибор находит применение в обычных системах водоснабжения и системах сбора дождевой воды для индивидуальных и многоквартирных жилых домов, садов, сельскохозяйственных и промышленных предприятий.

ТЕХНИЧЕСКИЕ ХАРАКТЕРИСТИКИ

Напряжение питания	115/230 В пер. тока
Допустимое отклонение напряжения	+/- 10%
Частота	50-60 Гц
Максимальный ток	8 А
Максимальная мощность	0,55 кВт (1 л.с.) 1,1 кВт (1,5 л.с.)
Максимальное рабочее давление	10 бар (1 МПа)
Максимальная рабочая температура	60°C
Прибор	1C
Класс защиты	IP 65
Размеры	Рис. 5

ПЕРЕКАЧИВАЕМЫЕ ЖИДКОСТИ

Изделие пригодно для использования с чистой неагрессивной водой и не являющимися взрывоопасными жидкостями, не содержащими твердых частиц или волокон, которые могли бы оказать на него вредное механическое или химическое воздействие.

В случае использования с агрессивными жидкостями по специальному заказу возможна поставка изделия с клапаном регулировки потока из нержавеющей стали вместо стандартного латунного клапана.

Для использования с углеводородами по специальному заказу возможна поставка изделия с резиновыми компонентами, изготовленными из NBR (бутадиен-нитрильного каучука), вместо стандартных компонентов из EPDM (этиленпропиленового каучука).

ПАНЕЛЬ УПРАВЛЕНИЯ

Power on	Горящий зеленый индикатор указывает на то, что прибор находится под напряжением (рис.1/a).
Pump on	Горящий желтый индикатор указывает на то, что насос включен (рис.1/b).
Failure	Горящий (мигающий) красный индикатор указывает на наличие неисправности (рис.1/c).
Restart	Кнопка сброса, которую следует нажать в случае неисправности (рис.1/d).

УСТАНОВКА - РАЗМЕЩЕНИЕ

Устанавливайте прибор таким образом, который обеспечивал бы простоту выполнения его осмотра, проверок и техобслуживания.
Устанавливайте прибор в хорошо вентилируемом помещении в таком положении, которое обеспечивало бы охлаждение насоса.
Прибор можно устанавливать как в помещении, так и на открытом воздухе, при условии обеспечения его защиты от воздействия прямых солнечных лучей, дождя и снега.

УСТАНОВКА - МОНТАЖ

Прибор можно устанавливать непосредственно на насосе или между насосом и первым разборным краном (рис.2). Соблюдайте максимальное указанное значение перепада высот между прибором и самым высоким разборным краном (рис.2/a – рис.3).
Всегда устанавливайте прибор таким образом, чтобы стрелки, указывающие направление потока, были обращены вверх, и в таком положении, чтобы панель управления была видимой и легко доступной (рис.2/b).
Между насосом и прибором нельзя устанавливать какой-либо разборный кран (рис.2/c).

Рекомендуется устанавливать шаровой кран и манометр на выходе прибора для проверки правильности работы прибора и насоса путем отключения системы с помощью шарового крана и замера реальной величины напора насоса с помощью манометра.

Если насос установлен ниже уровня воды, следует всегда предусматривать установку обратного клапана на входе всасывающей трубы.

УСТАНОВКА – ЗНАЧЕНИЕ ДАВЛЕНИЯ ПОВТОРНОГО ВКЛЮЧЕНИЯ / ВЫСОТА СИСТЕМЫ

Величина создаваемого насосом максимального давления как правило должна быть минимум на 1 бар выше величины давления повторного включения прибора. В частности, действительную величину давления насоса и высоту водяного столба системы, приложенного к прибору, следует проверить на соответствие величине давления его повторного включения (рис.3).
Насос блокируется, если создаваемое им давление не достигает значений, указанных в таблице.
Насос включается, но не запускается, если высота водяного столба превышает указанные значения.

Значение давления повторного включения указано на боковой или задней стороне прибора.

ЭЛЕКТРИЧЕСКИЕ СОЕДИНЕНИЯ

ПРЕДУПРЕЖДЕНИЕ
Поражение электрическим током – Опасность тяжелых травм или смертельного исхода.
Перед тем как приступать к работам с прибором, выключите электропитание.
Убедитесь в отсутствии возможности случайного возобновления подачи питания.

ПРЕДУПРЕЖДЕНИЕ
Поражение электрическим током – Опасность тяжелых травм или смертельного исхода.
Подсоедините прибор к контуру заземления и обеспечьте защиту от поражения электрическим током при косвенном прикосновении в соответствии с положениями местных нормативов.
Кабели питания, не оснащенные вилкой, должны подсоединяться к электрическому выключателю, подсоединенному к неразъемной цепи электропитания, в соответствии с положениями местных правил выполнения электромонтажа.
Система электропитания должна быть оснащена устройством защитного отключения (УЗО) с током срабатывания ниже 30 мА.
Прибор должен быть подсоединен к внешнему электрическому выключателю сети с расстоянием между разомкнутыми контактами не менее 3 мм для всех полюсов.

Электрические соединения должны производиться квалифицированным персоналом в соответствии с положениями действующего законодательства.

Питание прибора может осуществляться от генератора или другого альтернативного источника энергии при условии удовлетворения требований, предъявляемых к электропитанию.

Подсоедините прибор к сети электропитания, вставив в электрическую розетку вилку сетевого шнура, входящего в комплект поставки.
Осуществляйте подсоединение изделий, не оснащенных сетевым шнуром с вилкой, согласно следующим указаниям:
1. Снимите крышку с передней стороны прибора.
2. Выполните электрические соединения согласно электрической схеме (рис. 4).
3. Установите на место крышку, закрепите ее помощью всех винтов и плотно затяните стопорные кольца кабельных зажимов для обеспечения класса защиты IP65.

Насосы, мощность которых превышает указанную в параграфе «Технические характеристики» настоящего руководства, можно подсоединять к прибору с использованием контактора (рис.4/b) а также трехфазные насосы (4/c).

ПУСК

Прибор автоматически включается и выключается в соответствии с наличием запроса воды.
1. Убедитесь, что насос залит водой.
2. Откройте кран.
3. Подайте напряжение питания; при этом прибор включит насос и будет поддерживать его во включенном состоянии; загорятся зеленый и желтый светодиоды.
4. Закройте кран; через несколько секунд прибор остановит насос, а желтый светодиод погаснет. Теперь система готова к работе.

Если при открытом кране прибор останавливает насос, и загорается красный светодиод, необходимо проверить правильность заливки насоса.
Для восстановления работы системы нажмите кнопку Restart и удерживайте ее нажатой до тех пор, пока не погаснет красный светодиод и из крана не начнет литься вода.

В случае временного прерывания подачи электропитания прибор автоматически повторно включается при восстановлении подачи.

ЗАЩИТА ОТ ЗАМЕРЗАНИЯ

Если во время простоя прибор подвергается воздействию низких температур, необходимо слить воду из него и из системы.
1. Отключите электропитание прибора.
2. Прервите подачу воды в систему и сбросьте давление, открыв какой-либо разборный кран.
3. Опорожните систему через ее самую нижнюю точку. Убедитесь в том, что опорожнение системы и прибора производится по отдельности.

НЕИСПРАВНОСТИ ВО ВРЕМЯ РАБОТЫ

ПРЕДУПРЕЖДЕНИЕ
Поражение электрическим током – Опасность тяжелых травм или смертельного исхода.
Перед тем как приступать к работам с прибором, выключите электропитание.
Убедитесь в отсутствии возможности случайного возобновления подачи питания.

Неисправности	Основные причины
Насос не включается	• Проверьте электрические соединения (рис.4). • Проверьте состояние насоса.
Насос включается, но не запускается	• Откройте кран для сброса давления. • Чрезмерная величина водяного столба (рис.3).
Насос работает с перерывами	• В системе имеются потери, величина которых меньше величины минимального потока. (примерно 1 л/мин)
Насос не выключается	• Закройте все разборные краны. • Потери в системе превышают величину минимального потока. (примерно 1 л/мин)
Происходит блокировка прибора	• Отсутствие воды/трудности с всасыванием на насосе. • Недостаточная реальная величина напора насоса (рис.3).

УТИЛИЗАЦИЯ ИЗДЕЛИЯ

Утилизация данного изделия или его частей должна производиться с соблюдением правил охраны окружающей среды. Обращайтесь в уполномоченную службу сбора отходов или к изготовителю или местному дилеру.
Знак перечеркнутого мусорного контейнера на изделии означает, что его утилизация должна производиться отдельно от утилизации бытовых отходов.
По окончании жизненного цикла изделия, помеченного таким знаком, его следует сдать в пункт сбор отходов, уполномоченный местными органами власти.
Дифференцированный сбор отходов и вторичная переработка способствуют охране окружающей среды.

RU: ДЕКЛАРАЦИЯ СООТВЕТСТВИЯ ЕС

Мы, компания EBARA PUMPS Europe S.p.A., зарегистрированная по адресу: Via Campo Sportivo, 30 38023 Cles (TN) ITALY, заявляем под свою исключительную ответственность, что изделие SERVOPRESS S, к которому относится данная декларация, соответствует Директивам Европейского совета, касающимся Директиве Европейского совета по низковольтному оборудованию (2014/35/EU). Используемый стандарт: EN 60730-1:2016, EN 60730-2:2016. EMC: 2014/30/EU. Используемый стандарт: EN 60730-1:2016. Директивы RoHS (2011/65/EU и 2015/863/EU). Используемый стандарт: EN IEC 3000:2018.
Данная декларация соответствия ЕС действительна только в том случае, если она опубликована как часть инструкции производителя по монтажу и эксплуатации. Гамбеллара 01 июля 2023 г.
Лицо, уполномоченное составлять техническую документацию и имеющее право подписывать декларацию соответствия ЕС.

AR: تعليمات التشغيل والأداء

معلومات عامة

اقرأ التعليمات بعناية قبل تركيب الجهاز
يجب على فني التركيب والمستخدم النهائي مراعاة القوانين والمعايير بدقة، وكذلك الامتثال للوائح والأنظمة المحلية المتبعة. تم تجميع الجهاز وفقًا لقوانين المجتمع الحالية وتخلي الشركة المصنعة مسؤوليتها في حالة حدوث ضرر ناتج عن الاستخدام غير الصحيح أو الاستخدام في ظروف تختلف عن تلك الموضحة على لوحة الصنع والمذكورة في هذه التعليمات.

الرموز وإشارات الخطر الموضحة أدناه تجدها في دليل التعليمات هذا.

تحذير
إذا لم يتم الالتزام بهذه التعليمات، فقد تحدث الصدمات الكهربائية المسببة للإصابات الجسدية الخطيرة أو التي قد تؤدي إلى الوفاة.

يعني هذا الرمز أنه يجب اتخاذ إجراء.

إذا لم تتبع هذه التعليمات، فقد تحدث أضرار أو يحدث عطل في الجهاز..

اقتراحات ونصائح موصى بها لتسهيل العمل.

مقدمة عن المنتج

الجهاز عبارة عن وحدة تحكم أوتوماتيكية في المضخة مصممة للأنظمة الهيدروليكية.

استخدامات الجهاز

يُستخدم الجهاز في أنظمة إمدادات المياه النموذجية وفي أنظمة مياه الأمطار في المباني السكنية والبستنة والزراعة والصناعة.

البيانات الفنية

الجهد الكهربي	230/115 فولت (Vac)
تذبذب الجهد الكهربي المسموح	%10 -/+
التردد	60-50 هرتز (Hz)
أقصى تيار	8 أمبير (A)
الطاقة القصوى	0,55 kW (1 HP) / 1,1 kW (1,5 HP)
أقصى ضغط تشغيل	10 bar بار (1 ميجا باسكال)
أقصى درجة حرارة تشغيل	65 °C درجة مئوية
جهاز	1C تيار
درجة الحماية	IP 65 تصنيف
الأبعاد	5 الشكل

نوع السائل المُضخ

المنتج مناسب للمياه النظيفة، وليس السوائل الشديدة أو المتفجرة، فهو مناسب للسوائل التي لا تحتوي على قطع صلبة أو ألياف والتي قد يؤثر وجودها ميكانيكيًا أو كيميائيًا على الجهاز.

في حالة وجود سوائل شديدة يمكن تزويد المنتج، عند الطلب، بصمام تدفق مُصنع من الفولاذ المقاوم للصدأ المتوافق مع المعيار الأمريكي AISI 306 بدلاً من صمام التدفق القياسي المُصنع من النحاس

عند استخدام الجهاز مع الهيدروكربون يمكن توفير المنتج، عند الطلب، بمكونات مطاطية مُصنعة من مطاط النتريل (NBR) بدلاً من المكونات القياسية المُصنعة من مطاط الـEPDM.

لوحة التحكم

تشغيل	يشير الضوء الأخضر المضاء إلى أن الجهاز نشط (الشكل 1/أ).
ضخ	يشير الضوء الأصفر المضاء إلى أن المضخة تعمل (الشكل 1/ب).
عطل	يشير الضوء الأحمر المضاء (وامض) إلى وجود خلل (شكل 1/ج).
إعادة التشغيل	زر "إعادة الضبط" للضغط في حالة حدوث خلل (شكل 1/د).

التركيب — الموضع

ركب الجهاز في مكان يسهل فيه الفحص والصيانة والمساعدة.
ركب الجهاز في مكان جيد التهوية لضمان تبريد المضخة.
يمكن تركيب الجهاز داخليًا أو خارجيًا طالما أنه محمي من أشعة الشمس المباشرة والمطر والثلج.

التركيب - التجميع

يمكن تركيب الجهاز مباشرة على المضخة أو بين المضخة والصنبور الأول (الشكل 2).
ينبغي مراعاة الحد الأقصى للارتفاع الموضح بين الجهاز وأعلى صنبور (الشكل 2/أ - الشكل 3).
قم بتثبيت الجهاز بدقة باستخدام أسهم التدفق الموجهة لأعلى وفي موضع يسهل فيه رؤية لوحة التحكم وإمكانية الوصول إليها (الشكل 2/ب).
لا يمكن تثبيت أي من المستخدمين بين المضخة والجهاز (الشكل 2/ج).

يوصى باستخدام صمام تنفيس ومقياس ضغط عند مخرج الجهاز لاختبار عمل المضخة والجهاز، باستثناء النظام الهيدروليكي الذي يمر عبر الصمام كما يوصى بالتحقق من فعالية انتشار المضخة بسبب مقياس الضغط.

إذا تم وضع المضخة أسفل الرأس، فاحرص دائمًا على توفير صمام عدم رجوع أحادي الاتجاه عند مدخل أنبوب الشفط.

التركيب - قيمة إعادة التشغيل / ارتفاع المحطة

يجب أن يكون الحد الأقصى للضغط الناتج عن المضخة أقل من 1 بار فوق ضغط إعادة تشغيل الجهاز. يجب فحص الضغط الفعال للمضخة وارتفاع عمود الماء للنظام، على وجه الخصوص، والذي يثقل على الجهاز وذلك فيما يتعلق بضغط بدء تشغيل الجهاز نفسه. (الشكل. 3).
توقف المضخة إذا فشل ضغط المضخة في الوصول إلى القيم الموضحة في الجدول.
تبدأ المضخة في العمل بدون إعادة التشغيل إذا تجاوز ارتفاع عمود الماء القيم الموضحة في الجدول.

يشار إلى قيمة ضغط إعادة التشغيل على جانب الجهاز أو على ظهره.

أسلاك التمديد الكهربائي

تحذير
الصدمة الكهربائية - خطر حدوث وفاة أو إصابات جسدية خطيرة.
أوقف تشغيل الطاقة قبل البدء في العمل على الجهاز.
تحقق من أنه لا يمكن استعادة مصدر الطاقة عن طريق الخطأ.

تحذير
الصدمة الكهربائية - خطر حدوث وفاة أو إصابات جسدية خطيرة
قم بتوصيل الأسلاك بالموصل الواقي لنظام التأريض وحمايته من التوصيلات غير المباشرة وفقًا للوائح المحلية المتبعة.
يجب توصيل كبلات الطاقة بدون قابس بمحول وفقًا للوائح المحلية المتبعة.
يجب أن يكون النظام مجهزًا بجهاز التيار المتبقي (RCD) بمدة زمنية لفصل التيار الأقل من 30 مللي أمبير.
يجب أن يكون الجهاز متصلاً بمحول شبكة خارجي بمسافة لا تقل عن 3 مم في جميع الأقطاب.

يجب أن يتم تنفيذ التمديدات الكهربائية على يد موظفين مؤهلين بما يتوافق مع اللوائح المحلية المتبعة

قد يتم تشغيل الجهاز بواسطة مولد أو مصدر طاقة بديل بشرط تلبية متطلبات مصدر الطاقة.

وصل الجهاز بمصدر طاقة من خلال الكابل والمقبس المزود.
وصل المنتجات بدون الكبل المرفق باتباع الإرشادات الموضحة أدناه:
1. انزع الغطاء عن الجزء الأمامي للجهاز.
2. نفذ التمديدات الكهربائية وفقًا للمخطط الكهربائي (شكل 4).
3. ثبت الغطاء بكل البراغي وتأكد من إغلاق حلقات سداد الكابل جيدًا للحفاظ على تصنيف الحماية IP65.

يمكن توصيل المضخات التي تزيد طاقتها عن تلك المشار إليها في فقرة "الخصائص التقنية" لهذا الدليل من خلال موصل (الشكل 4/ب هـ 4/ج).

بدء التشغيل

يبدأ الجهاز في العمل ويوقف المضخة تلقائيًا حسب طلب المياه.
1. تحقق مما إذا كانت المضخة معدة بشكل صحيح.
2. افتح صنبور.
3. مد الجهاز بالجهد الكهربي، يبدأ الجهاز بتشغيل المضخة وإبقائها في حالة تشغيل، وتضيء المصابيح الخضراء والصفراء.
4. أغلق الصنبور، بعد ثوانٍ قليلة، يتوقف الجهاز عن الضخ وينطفئ الضوء الأصفر. النظام جاهز الآن للعمل.

في حالة فتح الصنبور وتوقف الجهاز عن الضخ ووجد الضوء الأحمر مضاءً، فمن الضروري التحقق من التحضير الصحيح للمضخة..
لإعادة تشغيل النظام، استمر في الضغط على "إعادة التشغيل" حتى ينطفئ الضوء الأحمر ويتدفق الماء من الصنبور.

في حالة انقطاع التيار الكهربائي المؤقت، تتم إعادة تشغيل الجهاز تلقائيًا عند عودة التيار.

الحماية من الصقيع

إذا تعرض الجهاز للصقيع أثناء فترات الخمول، فيجب تفريغ الجهاز والنظام.
1. افصل الجهد الكهربي عن الجهاز.
2. اقطع إمداد المياه عن النظام وقم بتفريغ الضغط بفتح الصنبور.
3. افرغ النظام ليصل إلى أدنى نقطة. تحقق من تفريغ الجهاز والمضخة كل على حدة.

خلل التشغيل

تحذير
الصدمة الكهربائية - خطر حدوث وفاة أو إصابات جسدية خطيرة.
أوقف تشغيل الطاقة قبل البدء في العمل على الجهاز.
تحقق من أنه لا يمكن استعادة مصدر الطاقة عن طريق الخطأ.

الخلل	الأسباب الرئيسية
فشل المضخة في البدء في العمل	• فحص الأسلاك الكهربائية (الشكل 4). • افحص المضخة.
تبدأ المضخة في العمل إلا أنها تفشل في إعادة التشغيل	• افتح الصنبور لتفريغ الضغط. • الارتفاع المفرط لعمود الماء (الشكل 3).
تعمل المضخة بشكل متقطع	• خسارة في النظام أعلى من الحد الأدنى للتدفق (ما يقرب من 1 لتر/دقيقة)
المضخة لا تتوقف	• أغلق جميع المرافق. • خسارة في النظام أعلى من الحد الأدنى للتدفق (ما يقرب من 1 لتر/دقيقة)
توقف الجهاز	• نقص المياه/ صعوبة شفط المضخة • قدرة المضخة الفعلية للرفع غير كافية (شكل 3).

التخلص من هذا المنتج

يجب التخلص من هذا المنتج أو أجزاء منه وفق المعايير البيئية.
استخدم خدمة جمع النفايات المعتمدة أو اتصل بالشركة المصنعة أو بائع التجزئة المحلي.
يشير رمز علبة القمامة بشرطة مائلة إلى أنه يجب التخلص من المنتج بشكل منفصل عن النفايات المنزلية.
يجب التخلص من المنتج، الذي تم تعليمه بهذا الرمز، بعد انتهاء عمره الافتراضي في نقطة تجميع معتمدة من السلطات المحلية.
تساعد كل من عملية فصل النفايات وعملية إعادة التدوير في الحفاظ على البيئة.

AR: إعلان المطابقة من الاتحاد الأوروبي

نحن ، Ebara Pumps Europe S.P.A. (2014/35)/الاتحاد الأوروبي). المعيار المستخدم: EN 60730-1: 2016 ، EN 60730-2: 2016. EMC: 2014/30/الاتحاد الأوروبي. المعيار المستخدم: EN 60730-1: 2016. توجيهات ROHS (2011/65)/الاتحاد الأوروبي و 2015/863)/الاتحاد الأوروبي). المستخدم القياسي: EN IEC 3000: 2018.
إن إعلان الاتحاد الأوروبي عن المطابقة صالح فقط إذا تم نشره كجزء من تعليمات التثبيت والتشغيل للشركة المصنعة.
Gambellara 01 يوليو 2023
الشخص المصرح له بتجميع الوثائق الفنية ومصرح به للتوقيع على إعلان الاتحاد الأوروبي من المطابقة.